071 261 03 902 | Edelstahl

in.ground 50 | runde Bauform
Bodeneinbauleuchte
LED COB | 14 W 3000 K

LED

EVG | IP68 | IK10 | CE | 5Y

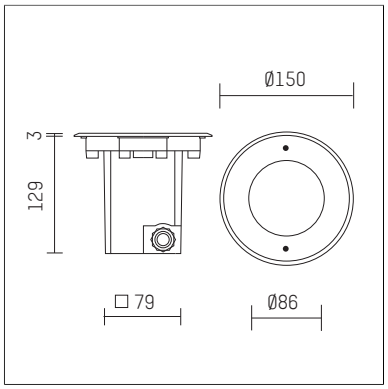

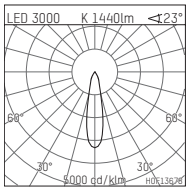

LED 3000 K 1440lm <23°

h [m]	CO Ø[m]	Em [lx]
1.0	0.41	4236
2.0	0.81	1059
3.0	1.22	471
4.0	1.63	265
5.0	2.03	169

HOF13678

- Bodeneinbauleuchte in.ground 50 runde Bauform
- mit Einbaubox aus Polyamid, glasfaserverstärkt
- mit LED COB 2000 lm
- Farbtemperatur: 3000 K
- Farbwiedergabeindex: CRI >90
- L90 / B10 (50.000h)
- SDCM < 2
- Leuchtenlichtstrom: 1440 lm
- Systemleistung: 14 W
- Lichtausbeute: 102,9 lm/W
- rotationssymmetrische Lichtverteilung, spot
- eingebautes LED-Betriebsgerät, elektronisch, 120/230/277V, 50/60Hz
- Netzanschluss: Anschlussleitung, H07RN-F 3x1,5 mm², Länge: 500 mm
- Gehäuse aus Aluminiumguss
- Sicherheitsglas, klar
- Abschlussrahmen aus Edelstahl
- Kreuzraster aus Aluminium
- *UNDEFINED TEXT*
- Durchmesser: 150 mm
- Einbautiefe: 129 mm
- Belastbarkeit 1000 kg oder mit sep. Einbaugehäuse aus Stahl 3000 kg
- Gewicht: 2,68 kg
- Schutzart: IP68 1m / 4h
- Schutzklasse I
- 5 Jahre Hoffmeister Garantie
- Made in Germany
- maximale Umgebungstemperatur: 40 ° C
- Schlagfestigkeitsklasse: IK10
- Prüfzeichen: CE, gefertigt nach DIN VDE 0711 / EN 60598
- Farbe: Edelstahl
- 071 261 03 902

- Übersicht des Zubehörs auf der/ den Folgeseite/ n

Die Fotos können farblich und technisch von der Leuchtenspezifikation abweichen.
Irrtum und technische Änderungen ohne vorherige Ankündigung vorbehalten.

071 261 03 902
Zubehör

Optionales Zubehör

Typ	Abmessungen in mm	Artikelnummer	Abb.-Nr.
Verbindungsmuffe IP68 für Bodeneinbauleuchten	ØxL: 26,5 x 116	071 212 00 000	01
Vergießmuffe zum Anschluß an Erdkabel	LxBxH: 150 x 75 x 50	071 213 00 000	02
Erdeinbaugehäuse für Bodeneinbauleuchten in.ground 50, belastbar bis 3t	LxBxH: 330 x 240 x 167,5	071 209 00 000	03

01

02

03
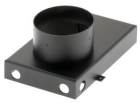

Die Fotos können farblich und technisch von der Leuchtenspezifikation abweichen.
Irrtum und technische Änderungen ohne vorherige Ankündigung vorbehalten.