112 334 03 910 D | weiß

gin.o 3
Strahler
LED | 28 W 3000 K

LED

DALI | IP20 | CE | 5Y

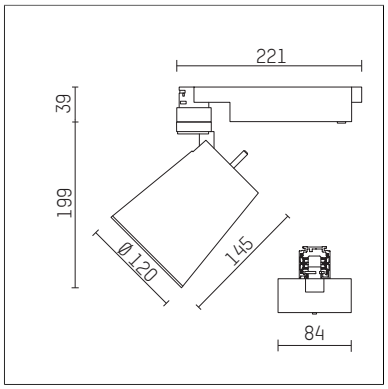

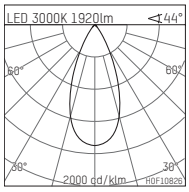

LED 3000K 1920lm ∢44°

h [m]	C0 Ø [m]	Em [lx]
1.0	0.81	2213
2.0	1.62	553
3.0	2.44	246
4.0	3.25	138
5.0	4.06	89

H0F10826

- Strahler gin.o 3
- mit 3-Phasen-DALI-Adapter
- für Hoffmeister control.x Stromschienen
- Phasenwahl bei eingesetztem Adapter möglich
- passives Thermomanagement
- mit LED 2400 lm
- Farbtemperatur: 3000 K
- Farbwiedergabeindex: CRI >90
- L90 / B10 (50.000h)
- SDCM < 2
- Leuchtenlichtstrom: 1920 lm
- Systemleistung: 28 W
- Lichtausbeute: 68,6 lm/W
- rotationssymmetrische Lichtverteilung, flood
- Ausstrahlungswinkel: 45 °
- im Adapter integriertes LED-Betriebsgerät, elektronisch (DALI)
- Amplitudendimmung
- Dimmbereich: 100-1 %
- Gehäuse aus Aluminium-Druckguss
- Adapter aus Thermoplast, glasfaserverstärkt
- Microprismenfilter mit sehr hohem Lichttransmissionsgrad
- Farb-, Schutz- und Konversionsfilter sind als Zubehör erhältlich
- *UNDEFINED TEXT*
- Länge: 221 mm, Breite: 84 mm, Höhe: 238 mm
- 360° drehbar, 90° schwenkbar
- Gewicht: 2,16 kg
- Schutzart: IP20
- Schutzklasse I
- 5 Jahre Hoffmeister Garantie
- Made in Germany
- maximale Umgebungstemperatur: 35 ° C
- Prüfzeichen: gefertigt nach DIN VDE 0711 / EN 60598, CE
- Farbe: weiß (RAL9016)
- 112 334 03 910 D

- Übersicht des Zubehörs auf der/ den Folgeseite/ n

Die Fotos können farblich und technisch von der Leuchtenspezifikation abweichen.
Irrtum und technische Änderungen ohne vorherige Ankündigung vorbehalten.

112 334 03 910 D
Zubehör

Optionales Zubehör

Typ	Abmessungen in mm	Artikelnummer	Abb.-Nr.
Blendklappen für Strahler gin.o und lo.nely Größe 3		105757	01
Aufnahmering geeignet zur Aufnahme von Zubehör für Strahler gin.o und lo.nely Größe 3		105760910	02
Vorsatzblende geeignet zur Aufnahme von Zubehör für Strahler gin.o und lo.nely Größe 3		105759910	03
Vorsatzblende mit Kreuzraster geeignet zur Aufnahme von Zubehör für Strahler gin.o und lo.nely Größe 3		105758910	04
Schute geeignet zur Aufnahme von Zubehör für Strahler gin.o und lo.nely Größe 3		105783910	05

01

02

03

04

05

Ergänzungen für optionales Zubehör

Typ	Abmessungen in mm	Artikelnummer	Abb.-Nr.
soft.shape Linse für Strahler gin.o und lo.nely Größe 3	Ø: 100	105782	01
Skulpturenlinse für Strahler gin.o und lo.nely Größe 3	Ø: 100	105773	02
Prismatikglas für Strahler gin.o und lo.nely Größe 3	Ø: 100	105775	03
Wabenraster für Strahler gin.o und lo.nely Größe 3		105761721	04
soft.spot Linse für Strahler gin.o und lo.nely Größe 3	Ø: 100	105774	01

01

02

03

04
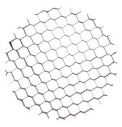

Die Fotos können farblich und technisch von der Leuchtenspezifikation abweichen.
Irrtum und technische Änderungen ohne vorherige Ankündigung vorbehalten.

112 334 03 910 D
Zubehör

Kombinationsmöglichkeiten für optionales Zubehör

Artikelnummer	105761721	105773	105774	105775	105782
105757					
105760910	X	X	X	X	X
105759910	X				
105758910	X				
105783910					

Die Fotos können farblich und technisch von der Leuchtenspezifikation abweichen.
Irrtum und technische Änderungen ohne vorherige Ankündigung vorbehalten.