SILL

## 14SS030KWDE916 | silber

14S
Scheinwerfer
LED 5700 K

LED

DALI | IP65 | IK08 | CE | 5Y

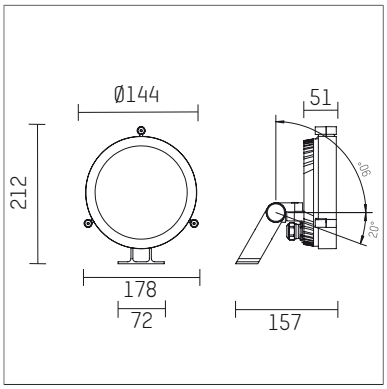


- Scheinwerfer 14S
- zur Wand-, Boden- und Deckenmontage
- Netzteil und Bügel sind separat zu bestellen
- mit LED 4060 lm
- Farbtemperatur: 5700 K
- Farbwiedergabeindex: CRI >80
- L80 / B10 (50.000h)
- SDCM < 3
- narrow spot
- Ausstrahlungswinkel: 7 °
- für externes Netzteil, integrierte Steuerung (DALI)
- 24V DC
- Steuerung ON/OFF, DALI
- Anschluss sekundärseitig:
- mit Anschlussleitung 500mm und Rundsteckverbinder 4-polig (Typ: RST16i5 für 24V und DALI (Wieland))
- Gehäuse aus Aluminium-Druckguss
- Sicherheitsglas, klar
- Länge: 157 mm, Breite: 178 mm, Höhe: 212 mm
- Windangriffsfläche: 0,03 m²
- Gewicht: 1,66 kg
- Schutzart: IP65
- Schutzklasse II
- 5 Jahre Hoffmeister Garantie
- Entworfen und hergestellt in Deutschland
- Schlagfestigkeitsklasse: IK08
- Prüfzeichen: gefertigt nach DIN VDE 0711 / EN 60598, CE
- Farbe: silber (RAL9006)
- 14SS030KWDE916

- Übersicht des Zubehörs auf der/ den Folgeseite/ n

Die Fotos können farblich und technisch von der Leuchtenspezifikation abweichen.
Irrtum und technische Änderungen ohne vorherige Ankündigung vorbehalten.

14SS030KWDE916
**Zubehör**

**Erforderliches Zubehör**

| Typ | Abmessungen in mm | Artikelnummer | Abb.-Nr. |
|---|---|---|---|
| LED Betriebsgerät IP67, 24V / 40W<br>für 14S Scheinwerfer<br>für den Außeneinsatz geeignet | LxBxH: 171 x 62 x 37 | 814S03000 | 01 |
| Schwenkbügel<br>für Scheinwerfer 14S | | 814S0010H916 | 02 |
| Standardbügel<br>für Scheinwerfer 14S | | 814S00100916 | 03 |

01

02

03

**Optionales Zubehör**

| Typ | Abmessungen in mm | Artikelnummer | Abb.-Nr. |
|---|---|---|---|
| Außenblende 45°<br>Länge 165mm<br>für Scheinwerfer 02S und 14S | | 814S04000916 | 01 |
| Vorsatzblende<br>Länge 71mm<br>für Scheinwerfer 02S und 14S | | 814S05000916 | 02 |

01

02

Die Fotos können farblich und technisch von der Leuchtenspezifikation abweichen.
Irrtum und technische Änderungen ohne vorherige Ankündigung vorbehalten.