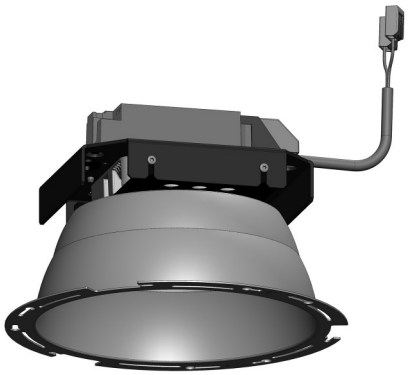

019 861 04 000

DL 200
LED Upgrade Kit
LED Fortimo Flex | 19 W 4000 K

LED

EVG | CE | 5Y

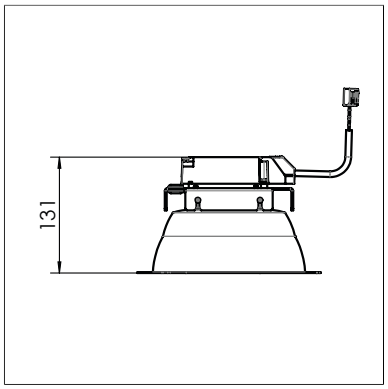

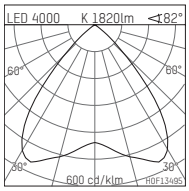

LED 4000 K 1820lm <182°

h [m]	C0 Ø[m]	Em [lx]
1.0	1.73	652
2.0	3.47	163
3.0	5.20	72
4.0	6.93	41
5.0	8.66	26

H0F13495

- LED Upgrade Kit DL 200
- für Deckenanbauleuchte DL200
- mit LED Fortimo Flex 2000 lm
- Farbtemperatur: 4000 K
- Farbwiedergabeindex: CRI 80
- L70 / B20 (50.000h)
- SDCM < 3
- Leuchtenlichtstrom: 1820 lm
- Systemleistung: 19 W
- Lichtausbeute: 95,8 lm/W
- symmetrische Lichtverteilung, wide flood
- Reflektor aus Aluminium, hochglänzend eloxiert
- UGR: 19
- angebautes LED-Betriebsgerät, elektronisch, 220-240 V, 0/50/60 Hz
- *UNDEFINED TEXT*
- Gewicht: 1,08 kg
- 5 Jahre Hoffmeister Garantie
- Made in Germany
- Prüfzeichen: gefertigt nach DIN VDE 0711 / EN 60598, CE
- 019 861 04 000

Die Fotos können farblich und technisch von der Leuchtenspezifikation abweichen.
Irrtum und technische Änderungen ohne vorherige Ankündigung vorbehalten.