035 052 03 910 | weiß

DL 50 | LED
Downlight
LED COB | 7 W 3000 K

LED

EVG | IP20 | CE | 5Y

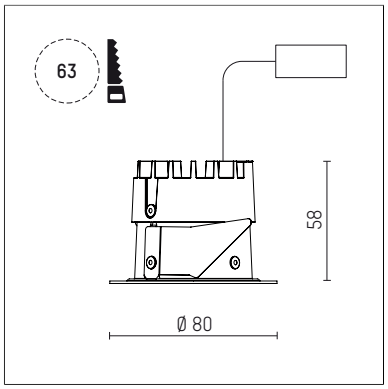

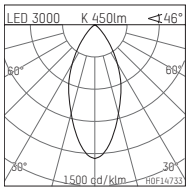

LED 3000 K 450lm ∢46°

h [m]	C0 Ø [m]	Em [lx]
1.0	0.85	384
2.0	1.70	96
3.0	2.55	43
4.0	3.40	24
5.0	4.24	15

H0F14733

- Downlight DL 50 LED
- mit deckenübergreifendem Einbauring
- mit LED COB 740 lm
- Farbtemperatur: 3000 K
- Farbwiedergabeindex: CRI >90
- L80 / B10 (50.000h)
- SDCM < 2
- Leuchtenlichtstrom: 450 lm
- Systemleistung: 7 W
- Lichtausbeute: 64,3 lm/W
- rotationssymmetrische Lichtverteilung, flood
- Reflektor aus Reinstaluminium 99,9%, hochglänzend eloxiert
- Abblendwinkel: 30 °
- UGR: 20
- mit externem LED-Betriebsgerät, elektronisch, 220-240 V, 50/60 Hz
- Betrieb mit externen Dimmern möglich (Phasenabschnitt und Phasenanschnitt)
- Netzanschluss: Anschlussleitung mit freien Leitungsenden 2x0,75 mm², Länge: 200 mm
- Gehäuse aus Aluminium und Aluminium-Druckguss
- *UNDEFINED TEXT*
- Höhe: 58 mm
- Durchmesser: 80 mm, Einbaudurchmesser: 63 mm
- Einbautiefe: 58 mm, Deckenstärke: 4-25 mm
- Gewicht: 0,22 kg
- Schutzart: IP20 IP44 in geschlossenen Deckensystemen
- Schutzklasse I
- 5 Jahre Hoffmeister Garantie
- Made in Germany
- Prüfzeichen: gefertigt nach DIN VDE 0711 / EN 60598, CE
- Farbe: weiß (RAL9016)
- 035 052 03 910

Die Fotos können farblich und technisch von der Leuchtenspezifikation abweichen.
Irrtum und technische Änderungen ohne vorherige Ankündigung vorbehalten.