071 321 03 902 | Edelstahl

in.ground 100 | runde Bauform
Bodeneinbauleuchte
LED | 21 W 3000 K

LED

EVG | IP68 | IK10 | 5Y

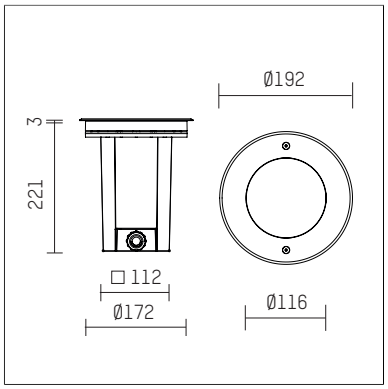

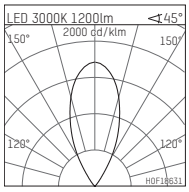

LED 3000K 1200lm ∢45°

h [m]	C0 Ø[m]	Em [lx]
1.0	0.83	1356
2.0	1.66	339
3.0	2.49	151
4.0	3.31	85
5.0	4.14	54

H0F18631

- Bodeneinbauleuchte in.ground 100 runde Bauform
- Uplight
- mit Einbaubox aus Polyamid, glasfaserverstärkt
- mit LED 1800 lm
- Farbtemperatur: 3000 K
- Farbwiedergabeindex: CRI >90
- L90 / B50 (50.000h)
- SDCM < 2
- Leuchtenlichtstrom: 1200 lm
- Systemleistung: 21 W
- Lichtausbeute: 57,1 lm/W
- flood
- Reflektor aus Aluminium, hochglänzend eloxiert
- eingebautes LED-Betriebsgerät, elektronisch, 220-240 V, 50/60 Hz
- Netzanschluss: Anschlussleitung, H07RN-F 3x1,5 mm², Länge: 500 mm
- Gehäuse aus Aluminiumguss
- Sicherheitsglas, klar
- Abschlussrahmen aus Edelstahl
- *UNDEFINED TEXT*
- Durchmesser: 192 mm
- Einbautiefe: 221 mm
- Belastbarkeit 1000 kg oder mit sep. Einbaugehäuse aus Stahl 3000 kg
- Gewicht: 3,6 kg
- Schutzart: IP68 1m / 4h
- Schutzklasse I
- 5 Jahre Hoffmeister Garantie
- Made in Germany
- maximale Umgebungstemperatur: 35 ° C
- Schlagfestigkeitsklasse: IK10
- Farbe: Edelstahl
- 071 321 03 902

- Übersicht des Zubehörs auf der/ den Folgeseite/ n

Die Fotos können farblich und technisch von der Leuchtenspezifikation abweichen.
Irrtum und technische Änderungen ohne vorherige Ankündigung vorbehalten.

071 321 03 902
Zubehör

Optionales Zubehör

Typ	Abmessungen in mm	Artikelnummer	Abb.-Nr.
Verbindungsmuffe IP68 für Bodeneinbauleuchten	ØxL: 26,5 x 116	071 212 00 000	01
Vergießmuffe zum Anschluß an Erdkabel	LxBxH: 150 x 75 x 50	071 213 00 000	02
Erdeinbaugehäuse für Bodeneinbauleuchten in.ground 100, belastbar bis 3t	LxBxH: 328 x 246 x 249	071 400 00 000	03

01

02

03
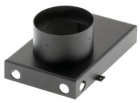

Die Fotos können farblich und technisch von der Leuchtenspezifikation abweichen.
Irrtum und technische Änderungen ohne vorherige Ankündigung vorbehalten.