107 804 00 910 | weiß

form.h44 | 4000 mm
Grundprofil

CE 5Y

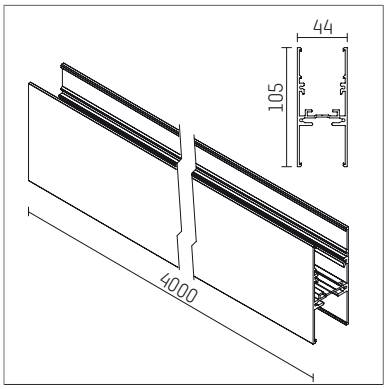

- Grundprofil form.h44 4000 mm
- zweiseitig offenes Profil zur Aufnahme weiterer Komponenten
- indirekt: zur Aufnahme von T16- / LED-Lichteinsätzen
- direkt: zur Aufnahme von control.x Stromschienen
- zur abgehängten Montage
- andere Kombinationen sind als Sonderausführung möglich
- vorbereitet zur Aufhängung mit Stahlseilen oder Pendelstangen
- Durchgangsverdrahtung möglich
- die Verbindung von Profilen und Profilverbindern erfolgt formschlüssig durch sichere mechanische Knebelverschlusstechnik
- je Profil ist ein Verbindungsset enthalten
- Gehäuse aus stranggepresstem Aluminium
- *UNDEFINED TEXT*
- Länge: 4000 mm, Breite: 44 mm, Höhe: 105 mm
- Gewicht: 6,64 kg
- 5 Jahre Hoffmeister Garantie
- Made in Germany
- Prüfzeichen: gefertigt nach DIN VDE 0711 / EN 60598, CE
- Farbe: weiß (RAL9016)
- 107 804 00 910

- Übersicht des Zubehörs auf der/ den Folgeseite/ n

Die Fotos können farblich und technisch von der Leuchtenspezifikation abweichen.
Irrtum und technische Änderungen ohne vorherige Ankündigung vorbehalten.

107 804 00 910
Zubehör

Optionales Zubehör

Typ	Abmessungen in mm	Artikelnummer	Abb.-Nr.
Abdeckung klar, L=872mm für form.h44	L: 872	107 821 00 000	01
Abdeckung klar, L=1172mm für form.h44	L: 1172	107 822 00 000	01
Abdeckung klar, L=1472mm für form.h44	L: 1472	107 823 00 000	01
Abdeckung klar, L=1772mm für form.h44	L: 1772	107 824 00 000	01
Anschlussleitung, 3 x 1,5 mm² für form.h44	L: 2500	107 843 00 000	02
Anschlussleitung, 5 x 1,5 mm² für form.h44	L: 2500	107 845 00 000	02
Anschlussleitung, 7 x 1,5 mm² für form.h44	L: 2500	107 847 00 000	03
Befestigungselement, control.x für form.h44	LxBxH: 23 x 15 x 2	107 836 00 000	04
Montageelement Befestigungselement für Stahlseilaufhängungen für form.h44	LxBxH: 22 x 40 x 9	107 840 00 000	05
Montageelement, Typ 90° Befestigungselement für Stahlseilaufhängungen für form.h44	LxBxH: 55 x 55 x 9	107 841 00 000	06
Montageelement, Typ T/X Befestigungselement für Stahlseilaufhängungen für form.h44	LxBxH: 72 x 39 x 9	107 842 00 000	07
Montageelement für Pendelrohraufhängungen für form.h44	LxBxH: 22 x 40 x 9	107 850 00 000	08
Montageelement, Typ 90° Befestigungselement für Pendelrohraufhängungen für form.h44	LxBxH: 55 x 55 x 9	107 851 00 000	06
Montageelement, Typ T/X Befestigungselement für Pendelrohraufhängungen für form.h44	LxBxH: 72 x 39 x 9	107 852 00 000	07
Abdeckung diffus, L=1172mm für form.h44	L: 1172	107 822 00 927	09
Abdeckung diffus, L=1472mm für form.h44	L: 1472	107 823 00 927	09
Abdeckung diffus, L=1772mm für form.h44	L: 1772	107 824 00 927	09
Abdeckung diffus, L=872mm für form.h44	L: 872	107 821 00 927	09
	L: 1172	107 816 03 000	10
	L: 1172	107 816 03 000 D	10
	L: 1172	107 816 04 000	10
	L: 1172	107 816 04 000 D	10
	L: 1472	107 817 03 000	10
	L: 1472	107 817 03 000 D	10
	L: 1472	107 817 04 000	10

Die Fotos können farblich und technisch von der Leuchtenspezifikation abweichen.
Irrtum und technische Änderungen ohne vorherige Ankündigung vorbehalten.

107 804 00 910
Zubehör

Optionales Zubehör

Typ	Abmessungen in mm	Artikelnummer	Abb.-Nr.
	L: 1472	107 817 04 000 D	10
	L: 1772	107 818 03 000	10
	L: 1772	107 818 03 000 D	10
	L: 1772	107 818 04 000	10
	L: 1772	107 818 04 000 D	10
	L: 872	107 811 00 000	11
	L: 872	107 811 00 000 A	11
	L: 872	107 811 00 000 D	11
	L: 1172	107 812 00 000	11
	L: 1172	107 812 00 000 A	11
	L: 1172	107 812 00 000 D	11
	L: 1472	107 813 00 000	11
	L: 1472	107 813 00 000 A	11
Abdeckung, L=1000mm für form.h44	L: 1000	107 830 00 910	09
Deckenbaldachin, 2 x 7 x 2.5 mm² mit Stahlseilabhängung 2500mm für form.h44	LxBxH: 84 x 84 x 82	107 848 00 910	12
Deckenbaldachin, 2 x 5 x 2.5 mm² mit Stahlseilabhängung 2500mm für form.h44	LxBxH: 84 x 84 x 60	107 849 00 910	12
Pendelrohr, mit Leitung 3-polig für form.h44	LxBxH: 84 x 84 x 60	107 853 00 910	13
Pendelrohr, mit Leitung 5-polig für form.h44	LxBxH: 84 x 84 x 60	107 855 00 910	13
Pendelrohr, mit Leitung 7-polig für form.h44	LxBxH: 84 x 84 x 82	107 857 00 910	13
Pendelrohr für form.h44	LxBxH: 84 x 84 x 60	107 858 00 910	13
90° Verbinder zur mechanischen Verbindung von form.h44 Profilen	LxBxH: 103 x 103 x 105	107 831 00 910	14
T-Verbinder zur mechanischen Verbindung von form.h44 Profilen	LxBxH: 161,5 x 103 x 105	107 832 00 910	15
X-Verbinder zur mechanischen Verbindung von form.h44 Profilen	LxBxH: 161,5 x 161,5 x 105	107 833 00 910	16
Endstück für form.h44 Profile	BxH: 44 x 105	107 835 00 910	17

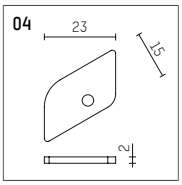

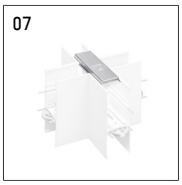

Die Fotos können farblich und technisch von der Leuchtenspezifikation abweichen.
Irrtum und technische Änderungen ohne vorherige Ankündigung vorbehalten.

107 804 00 910
Zubehör

08

09
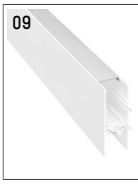

10

11

12

13
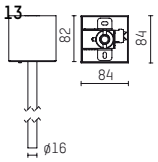

14

15

16

17

Die Fotos können farblich und technisch von der Leuchtenspezifikation abweichen.
Irrtum und technische Änderungen ohne vorherige Ankündigung vorbehalten.