107 817 04 000

form.h44 | LED
Lichteinsatz
LED | 23 W 4000 K

LED

EVG | IP20 | CE | 5Y

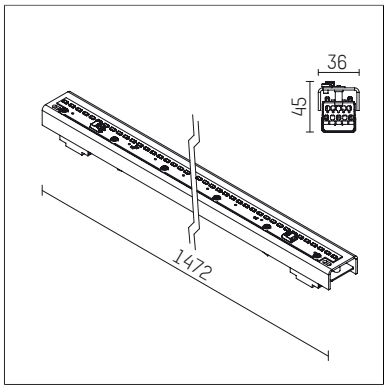

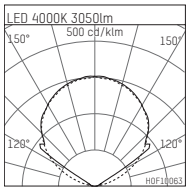

LED 4000K 3050lm

η_{LOR} = 100%

E[lx]	100lx	500lx
a[m²] 100	n=9	n=42

H0F10063

- Lichteinsatz form.h44 LED
- für form.h44 Profile
- zur Bildung durchgänger Lichtbandsysteme geeignet
- mit LED 3550 lm
- Farbtemperatur: 4000 K
- Farbwiedergabeindex: CRI >90
- L70 / B50 (50.000h)
- SDCM < 3
- Leuchtenlichtstrom: 3050 lm
- Systemleistung: 23 W
- Lichtausbeute: 132,6 lm/W
- symmetrische Lichtverteilung, wide flood
- eingebautes LED-Betriebsgerät, elektronisch
- Netzanschluss: Steckklemme 2x5x1,5 mm²
- zur Durchverdrahtung geeignet
- Armatur aus Stahlblech
- *UNDEFINED TEXT*
- Länge: 1472 mm
- Gewicht: 1,4 kg
- Schutzart: IP20
- Schutzklasse I
- 5 Jahre Hoffmeister Garantie
- Made in Germany
- Prüfzeichen: gefertigt nach DIN VDE 0711 / EN 60598, CE
- 107 817 04 000

Die Fotos können farblich und technisch von der Leuchtenspezifikation abweichen.
Irrtum und technische Änderungen ohne vorherige Ankündigung vorbehalten.