## 107 818 04 000 D

form.h44 | LED DALI
Lichteinsatz
LED | 26 W  4000 K

LED

DALI | IP20 | CE | 5Y

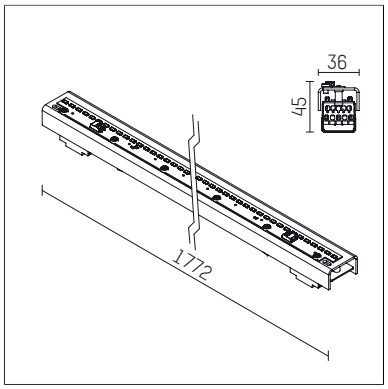


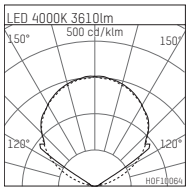


LED 4000K 3610lm

$\eta_{LOR}$ = 100%

| E[lx] | 100lx | 500lx |
|---|---|---|
| a[m²] 100 | n=7 | n=35 |

H0F100B4

- Lichteinsatz form.h44 LED DALI
- für form.h44 Profile
- zur Bildung durchgänger Lichtbandsysteme geeignet
- mit LED 4200 lm
- Farbtemperatur: 4000 K
- Farbwiedergabeindex: CRI >90
- L70 / B50 (50.000h)
- SDCM < 3
- Leuchtenlichtstrom: 3610 lm
- Systemleistung: 26 W
- Lichtausbeute: 138,8 lm/W
- symmetrische Lichtverteilung, wide flood
- eingebautes LED-Betriebsgerät, elektronisch (DALI)
- Amplitudendimmung
- Dimmbereich: 100-1 %
- Netzanschluss: Steckklemme 2x7x1,5 mm²
- zur Durchverdrahtung geeignet
- Armatur aus Stahlblech
- *UNDEFINED TEXT*
- Länge: 1772 mm
- Gewicht: 1,6 kg
- Schutzart: IP20
- Schutzklasse I
- 5 Jahre Hoffmeister Garantie
- Made in Germany
- Prüfzeichen: gefertigt nach DIN VDE 0711 / EN 60598, CE
- 107 818 04 000 D

Die Fotos können farblich und technisch von der Leuchtenspezifikation abweichen.
Irrtum und technische Änderungen ohne vorherige Ankündigung vorbehalten.