## 108 100 02 910 S | weiß

complx.150 | insider
Deckeneinbauleuchte
LED | 15 W 2700 K

LED

EVG | IP20 | CE | 5Y

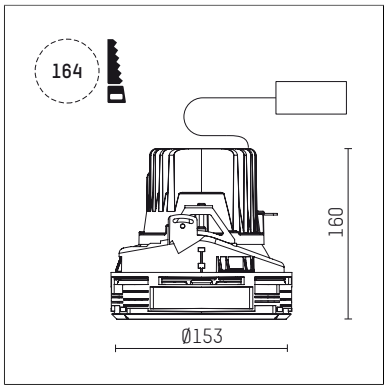


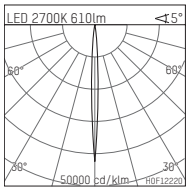


LED 2700K 610lm 5°

| h [m] | C0 Ø [m] | Em [lx] |
|---|---|---|
| 1.0 | 0.09 | 18794 |
| 2.0 | 0.19 | 4699 |
| 3.0 | 0.28 | 2088 |
| 4.0 | 0.38 | 1175 |
| 5.0 | 0.47 | 752 |

H0F12220

- Deckeneinbauleuchte complx.150 insider
- mit deckenbündigem Einbauring
- zum Einputzen in Gipskartondecken
- mit LED 840 lm
- Farbtemperatur: 2700 K
- Farbwiedergabeindex: CRI >90
- L90 / B10 (50.000h)
- SDCM < 3
- Leuchtenlichtstrom: 610 lm
- Systemleistung: 15 W
- Lichtausbeute: 40,7 lm/W
- rotationssymmetrische Lichtverteilung, narrow spot
- Sicherheitsfangseil für Reflektorbaugruppe
- Darklightreflektor aus Aluminium, hochglänzend eloxiert
- Abblendwinkel: 30 °
- Ausstrahlungswinkel: 5 °
- UGR: -1
- mit externem LED-Betriebsgerät, elektronisch, 220-240 V, 0/50/60 Hz
- Netzanschluss: Anschlussleitung mit Steckverbindung 2x5x2,5 mm², Länge: 360 mm
- Gehäuse aus Aluminium-Druckguss
- Sicherheitsglas, klar
- Einbauring aus Aluminium-Druckguss
- *UNDEFINED TEXT*
- Höhe: 155 mm
- Durchmesser: 153 mm, Einbaudurchmesser: 164 mm
- Einbautiefe: 160 mm, Deckenstärke: für 12.5/15/18/20/25mm
- 360° drehbar, Einstellung fixierbar
- Gewicht: 1,27 kg
- Schutzart: IP20
- Schutzklasse I
- 5 Jahre Hoffmeister Garantie
- Made in Germany
- Prüfzeichen: gefertigt nach DIN VDE 0711 / EN 60598, CE
- Farbe: weiß (RAL9016)
- 108 100 02 910 S

- Übersicht des Zubehörs auf der/ den Folgeseite/ n

Die Fotos können farblich und technisch von der Leuchtenspezifikation abweichen.
Irrtum und technische Änderungen ohne vorherige Ankündigung vorbehalten.

108 100 02 910 S
# Zubehör

**Optionales Zubehör**

| Typ | Abmessungen in mm | Artikelnummer | Abb.-Nr. |
|---|---|---|---|
| Betoneingießgehäuse<br>für Einbauleuchten complx.150 INSIDER | ØxH: 422 x 160 | 108 008 10 000 | 01 |
| Betoneingießgehäuse<br>für Einbauleuchten complx.150 INSIDER | ØxH: 422 x 170 | 108 007 10 000 | 01 |

**01**

Die Fotos können farblich und technisch von der Leuchtenspezifikation abweichen.
Irrtum und technische Änderungen ohne vorherige Ankündigung vorbehalten.