108 111 03 910 RD | weiß

complx.150 | rim
Linsenwandfluter
LED | 28 W 3000 K

LED

DALI | IP20 | CE | 5Y

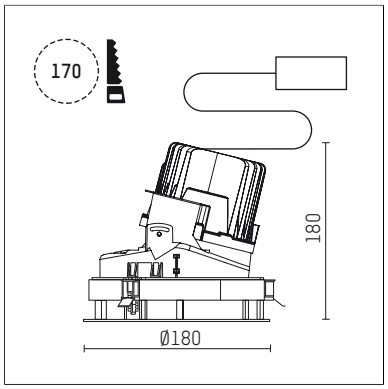

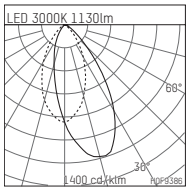

LED 3000K 1130lm

η_{LOR} = 100%
UGR = 23.5

E[lx]	100lx	500lx
a[m²] 100	n=11	n=55

H0F9386

- Linsenwandfluter complx.150 rim
- mit integrierter Linsenoptik für homogene Wandausleuchtung
- mit deckenübergreifendem Einbauring
- zum Einbau in abgehängte Decken
- LED 2400 lm
- Farbtemperatur: 3000 K
- Farbwiedergabeindex: CRI >90
- L90 / B10 (50.000h)
- SDCM < 2
- Leuchtenlichtstrom: 1130 lm
- Systemleistung: 28 W
- Lichtausbeute: 40,4 lm/W
- asymmetrische Lichtverteilung
- Sicherheitsfangseil für Reflektorbaugruppe
- soft-lens Optik mit Sekundärreflektor
- Darklightreflektor aus Aluminium, hochglänzend eloxiert
- UGR: 24
- mit externem LED-Betriebsgerät, elektronisch (DALI), 220-240 V, 0/50/60 Hz
- Amplitudendimmung
- Dimmbereich: 100-1 %
- Netzanschluss: Anschlussleitung mit Steckverbindung 2x5x2,5 mm², Länge: 360 mm
- *UNDEFINED TEXT*
- Gehäuse aus Aluminium-Druckguss
- Sicherheitsglas
- Einbauring aus Aluminium-Druckguss
- *UNDEFINED TEXT*
- Höhe: 171 mm
- Durchmesser: 180 mm, Einbaudurchmesser: 170 mm
- Einbautiefe: 180 mm, Deckenstärke: 1-35mm
- 360° drehbar, Einstellung fixierbar
- Gewicht: 2,26 kg
- Schutzart: IP20
- Schutzklasse I
- 5 Jahre Hoffmeister Garantie
- Made in Germany
- Prüfzeichen: gefertigt nach DIN VDE 0711 / EN 60598, CE
- Farbe: weiß (RAL9016)
- 108 111 03 910 RD

Die Fotos können farblich und technisch von der Leuchtenspezifikation abweichen.
Irrtum und technische Änderungen ohne vorherige Ankündigung vorbehalten.