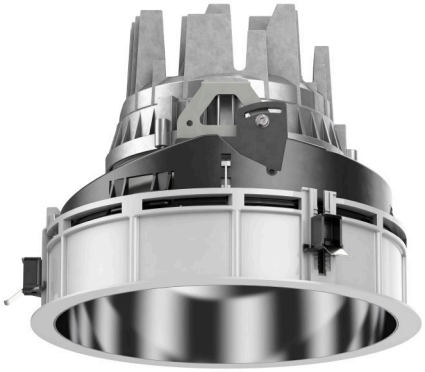

## 108 301 04 910 R | weiß

complx.200 | rim
Deckeneinbauleuchte
LED | 37 W  4000 K

LED

EVG | IP20 | CE | 5Y

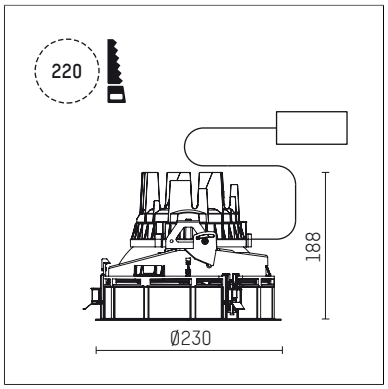


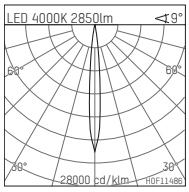


LED 4000K 2850lm ◁9°

| h [m] | C0 Ø[m] | Em [lx] |
|---|---|---|
| 1.0 | 0.16 | 51159 |
| 2.0 | 0.33 | 12790 |
| 3.0 | 0.49 | 5684 |
| 4.0 | 0.66 | 3197 |
| 5.0 | 0.82 | 2046 |

H0F11486

- Deckeneinbauleuchte complx.200 rim
- mit deckenübergreifendem Einbauring
- zum Einbau in abgehängte Decken
- mit LED 3400 lm
- Farbtemperatur: 4000 K
- Farbwiedergabeindex: CRI 80
- L90 / B10 (50.000h)
- SDCM < 3
- Leuchtenlichtstrom: 2850 lm
- Systemleistung: 37 W
- Lichtausbeute: 77,0 lm/W
- rotationssymmetrische Lichtverteilung, spot
- Sicherheitsfangseil für Reflektorbaugruppe
- Darklightreflektor aus Aluminium, hochglänzend eloxiert
- Abblendwinkel: 30 °
- Ausstrahlungswinkel: 10 °
- UGR: -9
- mit externem LED-Betriebsgerät, elektronisch, 220-240 V, 0/50/60 Hz
- Netzanschluss: Steckklemme 2x5x2,5 mm²
- Gehäuse aus Aluminium-Druckguss
- Sicherheitsglas, klar
- Einbauring aus Aluminium-Druckguss
- *UNDEFINED TEXT*
- Höhe: 183 mm
- Durchmesser: 230 mm, Einbaudurchmesser: 220 mm
- Einbautiefe: 188 mm, Deckenstärke: 1-35mm
- 360° drehbar, Einstellung fixierbar
- Gewicht: 2,336 kg
- Schutzart: IP20
- Schutzklasse I
- 5 Jahre Hoffmeister Garantie
- Made in Germany
- Prüfzeichen: gefertigt nach DIN VDE 0711 / EN 60598, CE
- Farbe: weiß (RAL9016)
- 108 301 04 910 R

Die Fotos können farblich und technisch von der Leuchtenspezifikation abweichen.
Irrtum und technische Änderungen ohne vorherige Ankündigung vorbehalten.