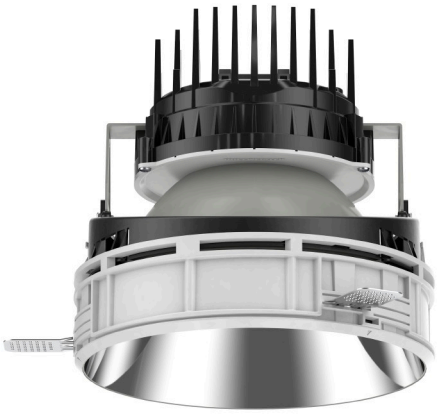

## 108 363 03 910 S | weiß

complx.200 | insider
Deckeneinbauleuchte
LED COB | 39 W 3000 K

LED

EVG CE 5Y

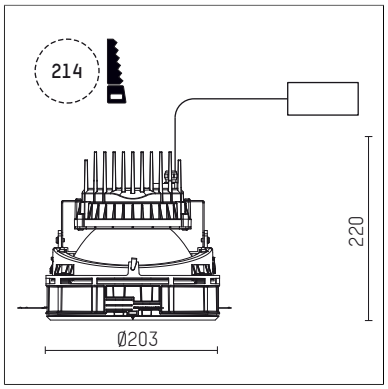


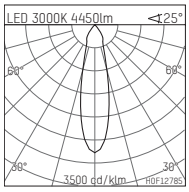


LED 3000K 4450lm <25°

| h [m] | C0 Ø[m] | Em [lx] |
|---|---|---|
| 1.0 | 0.44 | 9868 |
| 2.0 | 0.88 | 2467 |
| 3.0 | 1.32 | 1096 |
| 4.0 | 1.76 | 617 |
| 5.0 | 2.20 | 395 |

H0F12785

- Deckeneinbauleuchte complx.200 insider
- mit deckenbündigem Einbauring
- zum Einputzen in Gipskartondecken
- mit LED COB 6000 lm
- Farbtemperatur: 3000 K
- Farbwiedergabeindex: CRI >80
- L80 / B10 (50.000h)
- SDCM < 3
- Leuchtenlichtstrom: 4450 lm
- Systemleistung: 39 W
- Lichtausbeute: 114,1 lm/W
- rotationssymmetrische Lichtverteilung, medium
- Sicherheitsfangseil für Reflektorbaugruppe
- Darklightreflektor aus Aluminium, hochglänzend eloxiert
- Abblendwinkel: 40 °
- UGR: 15
- mit externem LED-Betriebsgerät, elektronisch, 220-240 V, 0/50/60 Hz
- Netzanschluss: Steckklemme 2x5x2,5 mm²
- Einbauring aus Aluminium-Druckguss
- Kühlkörper aus Aluminium
- *UNDEFINED TEXT*
- Höhe: 213 mm
- Durchmesser: 203 mm, Einbaudurchmesser: 214 mm
- Einbautiefe: 220 mm, Deckenstärke: für 12.5/15/18/20/25mm
- Gewicht: 2,52 kg
- 5 Jahre Hoffmeister Garantie
- Made in Germany
- maximale Umgebungstemperatur: 45 ° C
- Prüfzeichen: gefertigt nach DIN VDE 0711 / EN 60598, CE
- Farbe: weiß (RAL9016)
- 108 363 03 910 S

Die Fotos können farblich und technisch von der Leuchtenspezifikation abweichen.
Irrtum und technische Änderungen ohne vorherige Ankündigung vorbehalten.