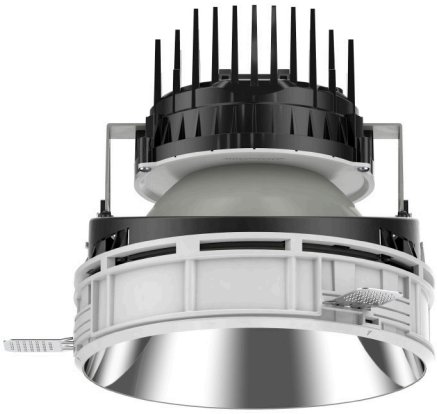

108 365 03 910 P | weiß

complx.200 | insider
Deckeneinbauleuchte
LED COB | 39 W 3000 K

LED

EVG CE 5Y

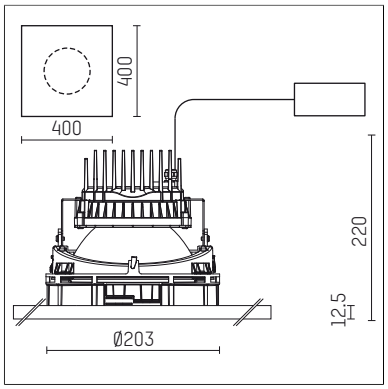

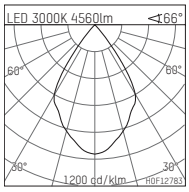

LED 3000K 4560lm <66°

h [m]	C0 Ø [m]	Em [lx]
1.0	1.30	2828
2.0	2.61	707
3.0	3.91	314
4.0	5.22	177
5.0	6.52	113

H0F12783

- Deckeneinbauleuchte complx.200 insider
- mit Gipskartonplatte und integriertem Einbaurahmen
- mit LED COB 6000 lm
- Farbtemperatur: 3000 K
- Farbwiedergabeindex: CRI >80
- L80 / B10 (50.000h)
- SDCM < 3
- Leuchtenlichtstrom: 4560 lm
- Systemleistung: 39 W
- Lichtausbeute: 116,9 lm/W
- rotationssymmetrische Lichtverteilung, wide flood
- Sicherheitsfangseil für Reflektorbaugruppe
- Darklightreflektor aus Aluminium, hochglänzend eloxiert
- Abblendwinkel: 40 °
- UGR: 18
- mit externem LED-Betriebsgerät, elektronisch, 220-240 V, 0/50/60 Hz
- Netzanschluss: Steckklemme 2x5x2,5 mm²
- Einbauring aus Aluminium-Druckguss
- Kühlkörper aus Aluminium
- *UNDEFINED TEXT*
- Länge: 400 mm, Breite: 400 mm, Höhe: 213 mm
- Durchmesser: 203 mm
- Einbautiefe: 220 mm, Deckenstärke: 12.5 mm
- Gewicht: 4,3 kg
- 5 Jahre Hoffmeister Garantie
- Made in Germany
- maximale Umgebungstemperatur: 45 ° C
- Prüfzeichen: gefertigt nach DIN VDE 0711 / EN 60598, CE
- Farbe: weiß (RAL9016)
- 108 365 03 910 P

Die Fotos können farblich und technisch von der Leuchtenspezifikation abweichen.
Irrtum und technische Änderungen ohne vorherige Ankündigung vorbehalten.