108 375 04 910 RD | weiß

complx.200 | rim
Deckeneinbauleuchte
LED COB | 66 W 4000 K

LED

DALI CE 5Y

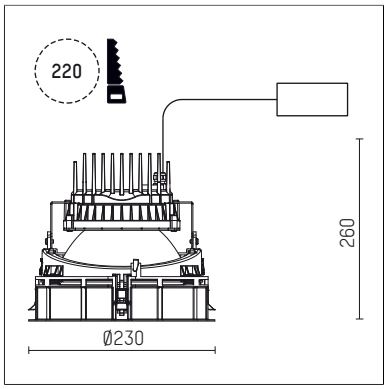

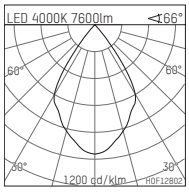

LED 4000K 7600lm <66°

h [m]	C0 Ø [m]	Em [lx]
1.0	1.30	4713
2.0	2.61	1178
3.0	3.91	524
4.0	5.22	295
5.0	6.52	189

H0F12802

- Deckeneinbauleuchte complx.200 rim
- mit deckenübergreifendem Einbauring
- zum Einbau in abgehängte Decken
- flow.tec cooling technology
- mit LED COB 10000 lm
- Farbtemperatur: 4000 K
- Farbwiedergabeindex: CRI >80
- L80 / B10 (50.000h)
- SDCM < 3
- Leuchtenlichtstrom: 7600 lm
- Systemleistung: 66 W
- Lichtausbeute: 115,2 lm/W
- rotationssymmetrische Lichtverteilung, wide flood
- Sicherheitsfangseil für Reflektorbaugruppe
- Darklightreflektor aus Aluminium, hochglänzend eloxiert
- Abblendwinkel: 40 °
- UGR: 20
- mit externem LED-Betriebsgerät, elektronisch (DALI), 220-240 V, 0/50/60 Hz
- dimmbar
- Dimmbereich: 100-1 %
- Netzanschluss: Steckklemme 2x7x2,5 mm²
- Einbauring aus Aluminium-Druckguss
- Kühlkörper aus Aluminium
- *UNDEFINED TEXT*
- Höhe: 221 mm
- Durchmesser: 230 mm, Einbaudurchmesser: 220 mm
- Einbautiefe: 350 mm, Deckenstärke: 1-35mm
- Gewicht: 3,56 kg
- 5 Jahre Hoffmeister Garantie
- Made in Germany
- Prüfzeichen: gefertigt nach DIN VDE 0711 / EN 60598, CE
- Farbe: weiß (RAL9016)
- 108 375 04 910 RD

Die Fotos können farblich und technisch von der Leuchtenspezifikation abweichen.
Irrtum und technische Änderungen ohne vorherige Ankündigung vorbehalten.