108 720 04 910 P | weiß

complx.100 | insider
Richtstrahler
LED | 5 W 4000 K

LED

EVG | IP20 | CE | 5Y

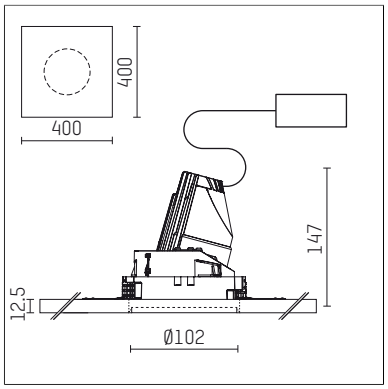

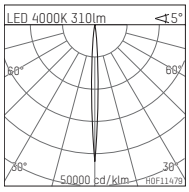

LED 4000K 310lm <5°

h [m]	C0 Ø[m]	Em [lx]
1.0	0.09	9549
2.0	0.19	2387
3.0	0.28	1061
4.0	0.38	597
5.0	0.47	382

H0F11479

- Richtstrahler complx.100 insider
- mit Gipskartonplatte und integriertem Einbaurahmen
- mit LED 360 lm
- Farbtemperatur: 4000 K
- Farbwiedergabeindex: CRI >80
- L90 / B10 (50.000h)
- SDCM < 2
- Leuchtenlichtstrom: 310 lm
- Systemleistung: 5 W
- Lichtausbeute: 62,0 lm/W
- rotationssymmetrische Lichtverteilung, narrow spot
- Sicherheitsfangseil für Reflektorbaugruppe
- Reflektor aus Aluminium, hochglänzend eloxiert
- Ausstrahlungswinkel: 5 °
- mit externem LED-Betriebsgerät, elektronisch, 220-240 V, 50/60 Hz
- Netzanschluss: Anschlussleitung mit Steckverbindung 2x5x2,5 mm², Länge: 360 mm
- Gehäuse aus Aluminium-Druckguss
- Sicherheitsglas, klar
- Einbauring aus Aluminium-Druckguss
- *UNDEFINED TEXT*
- Länge: 400 mm, Breite: 400 mm, Höhe: 137 mm
- Durchmesser: 102 mm
- Einbautiefe: 147 mm, Deckenstärke: 12.5 mm
- 360° drehbar, Einstellung fixierbar, 0-30° schwenkbar, Einstellung fixierbar
- Gewicht: 1,8 kg
- Schutzart: IP20
- Schutzklasse I
- 5 Jahre Hoffmeister Garantie
- Made in Germany
- Prüfzeichen: gefertigt nach DIN VDE 0711 / EN 60598, CE
- Farbe: weiß (RAL9016)
- 108 720 04 910 P

Die Fotos können farblich und technisch von der Leuchtenspezifikation abweichen.
Irrtum und technische Änderungen ohne vorherige Ankündigung vorbehalten.