109 102 04 910 R | weiß

complx.150 | IP65
Deckeneinbauleuchte
LED | 28 W 4000 K

LED

EVG | IP65 | CE | 5Y

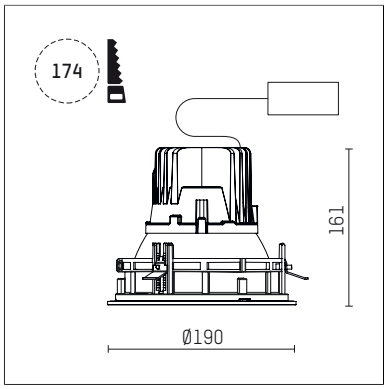

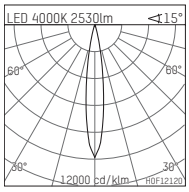

LED 4000K 2530lm <15°

h [m]	C0 Ø[m]	Em [lx]
1.0	0.26	19830
2.0	0.53	4957
3.0	0.79	2203
4.0	1.05	1239
5.0	1.32	793

H0F12120

- Deckeneinbauleuchte complx.150 IP65
- mit deckenübergreifendem Einbauring
- zum Einbau in abgehängte Decken
- mit LED 3150 lm
- Farbtemperatur: 4000 K
- Farbwiedergabeindex: CRI >80
- L90 / B10 (50.000h)
- SDCM < 2
- Leuchtenlichtstrom: 2530 lm
- Systemleistung: 28 W
- Lichtausbeute: 90,4 lm/W
- rotationssymmetrische Lichtverteilung, spot
- Sicherheitsfangseil für Reflektorbaugruppe
- Darklightreflektor aus Aluminium, hochglänzend eloxiert
- Abblendwinkel: 30 °
- Ausstrahlungswinkel: 15 °
- UGR: -4
- mit externem LED-Betriebsgerät, elektronisch, 220-240 V, 0/50/60 Hz
- Netzanschluss: Steckklemme 2x5x2,5 mm²
- mit IP68 Kabelverschraubung
- Gehäuse aus Aluminium-Druckguss
- Sicherheitsglas, klar
- Einbauring aus Aluminium-Druckguss
- *UNDEFINED TEXT*
- Höhe: 156 mm
- Durchmesser: 190 mm, Einbaudurchmesser: 174 mm
- Einbautiefe: 161 mm, Deckenstärke: 4-35 mm
- Gewicht: 3,3 kg
- Schutzart: IP65
- Schutzklasse I
- 5 Jahre Hoffmeister Garantie
- Made in Germany
- Prüfzeichen: gefertigt nach DIN VDE 0711 / EN 60598, CE
- Farbe: weiß (RAL9016)
- 109 102 04 910 R

Die Fotos können farblich und technisch von der Leuchtenspezifikation abweichen.
Irrtum und technische Änderungen ohne vorherige Ankündigung vorbehalten.