110 115 00 910 D | weiß

control.x | 5000 mm
Einbaustromschiene

IP20

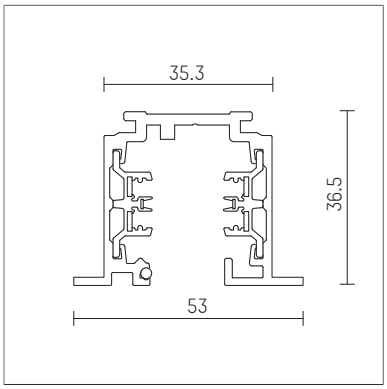

- Einbaustromschiene control.x 5000 mm
- zum Einbau in abgehängte Decken
- VDE konforme 3 (5)-Phasen Stromschiene
- Steuerleitungen (DALI oder 1-10V) berührungssicher integriert
- Kompatibel mit neuen DALI-Adaptern und allen herkömmlichen Hoffmeister 3-Phasen Adaptern
- Mischbetrieb verschiedener Adapter ist problemlos möglich
- Kann auch zum Betrieb von Notlicht-Leuchten, verwendet werden
- control.x und 3-Phasen Zubehör ist verwendbar
- Schiene aus tragfähigem stranggepresstem Aluminiumprofil
- 3 x 16A für besonders lange Schienensysteme
- für die Verwendung im Handbereich zugelassen
- das Absägen der Schienen ist ohne Nachbearbeitung der Kupferleiter möglich
- Material: Aluminium
- *UNDEFINED TEXT*
- Länge: 5000 mm, Breite: 53 mm, Höhe: 36,5 mm
- Gewicht: 4,9 kg
- Schutzart: IP20
- Schutzklasse I
- Made in Germany
- Prüfzeichen: CE
- Farbe: weiß (RAL9016)
- 110 115 00 910 D

- Übersicht des Zubehörs auf der/ den Folgeseite/ n

Die Fotos können farblich und technisch von der Leuchtenspezifikation abweichen.
Irrtum und technische Änderungen ohne vorherige Ankündigung vorbehalten.

110 115 00 910 D
Zubehör

Optionales Zubehör

Typ	Abmessungen in mm	Artikelnummer	Abb.-Nr.
control.x Adapter, L/N (3-Phasen) Prüfadapter Zur Überprüfung eines installierten control.x Stromschienensystems	LxBxH: 73 x 35,3 x 34	110 032 00 721	01
Endstück	LxBxH: 3 x 35,3 x 36,5	110 000 00 910	02
Endeinspeisung, 3-Phasen Schutzleiterposition: rechts	LxBxH: 96 x 35,3 x 36,5	110 001 00 910	03
Endeinspeisung, control.x Schutzleiterposition: rechts	LxBxH: 96 x 35,3 x 36,5	110 001 00 910 D	03
Endeinspeisung, 3-Phasen Schutzleiterposition: links	LxBxH: 96 x 35,3 x 36,5	110 002 00 910	04
Endeinspeisung, control.x Schutzleiterposition: links	LxBxH: 96 x 35,3 x 36,5	110 002 00 910 D	04
90° Verbinder, 3-Phasen Schutzleiterposition: außen	LxBxH: 61,7 x 61,7 x 36,5	110 003 00 910	05
90° Verbinder, control.x Schutzleiterposition: außen	LxBxH: 61,7 x 61,7 x 36,5	110 003 00 910 D	05
90° Verbinder, 3-Phasen Schutzleiterposition: innen	LxBxH: 61,7 x 61,7 x 36,5	110 004 00 910	06
90° Verbinder, control.x Schutzleiterposition: innen	LxBxH: 61,7 x 61,7 x 36,5	110 004 00 910 D	06
90° Verbinder, 3-Phasen Schutzleiterposition: außen mit Möglichkeit zur Stromeinspeisung	LxBxH: 98,4 x 98,4 x 36,5	110 005 00 910	07
90° Verbinder, control.x Schutzleiterposition: außen mit Möglichkeit zur Stromeinspeisung	LxBxH: 98,4 x 98,4 x 36,5	110 005 00 910 D	07
90° Verbinder, 3-Phasen Schutzleiterposition: innen mit Möglichkeit zur Stromeinspeisung	LxBxH: 98,4 x 98,4 x 36,5	110 006 00 910	08
90° Verbinder, control.x Schutzleiterposition: innen mit Möglichkeit zur Stromeinspeisung	LxBxH: 98,4 x 98,4 x 36,5	110 006 00 910 D	08
T-Verbinder, 3-Phasen Schutzleiterposition: rechts mit Möglichkeit zur Stromeinspeisung	LxBxH: 161,5 x 98,4 x 36,5	110 007 00 910	09
T-Verbinder, control.x Schutzleiterposition: rechts mit Möglichkeit zur Stromeinspeisung	LxBxH: 161,5 x 98,4 x 36,5	110 007 00 910 D	09
T-Verbinder, 3-Phasen Schutzleiterposition: links mit Möglichkeit zur Stromeinspeisung	LxBxH: 161,5 x 98,4 x 36,5	110 008 00 910	10
T-Verbinder, control.x Schutzleiterposition: links mit Möglichkeit zur Stromeinspeisung	LxBxH: 161,5 x 98,4 x 36,5	110 008 00 910 D	10
X-Verbinder, 3-Phasen mit Möglichkeit zur Stromeinspeisung	LxBxH: 161,5 x 161,5 x 36,5	110 009 00 910	11
X-Verbinder, control.x mit Möglichkeit zur Stromeinspeisung	LxBxH: 161,5 x 161,5 x 36,5	110 009 00 910 D	11
Mittelverbinder, 3-Phasen	LxBxH: 2 x 35,3 x 36,5	110 010 00 910	12
Mittelverbinder, control.x	LxBxH: 2 x 35,3 x 36,5	110 010 00 910 D	12
Mitteleinspeisung, 3-Phasen	LxBxH: 161,5 x 35,3 x 36,5	110 011 00 910	13

Die Fotos können farblich und technisch von der Leuchtenspezifikation abweichen.
Irrtum und technische Änderungen ohne vorherige Ankündigung vorbehalten.

110 115 00 910 D
Zubehör

Optionales Zubehör

Typ	Abmessungen in mm	Artikelnummer	Abb.-Nr.
Mitteleinspeisung, control.x	LxBxH: 161,5 x 35,3 x 36,5	110 011 00 910 D	13
Abdeckung, für Endeinspeisung zur Abdeckung von Verbindern und Einspeisungen bei Auflagestromschienen	LxB: 104 x 53	110 020 00 910	14
Abdeckung, für Mitteleinspeisung zur Abdeckung von Verbindern und Einspeisungen bei Auflagestromschienen	LxB: 161 x 53	110 021 00 910	15
Abdeckung, für 90° Verbinder ohne Einspeisemöglichkeit zur Abdeckung von Verbindern und Einspeisungen bei Auflagestromschienen	LxB: 70,3 x 70,3	110 022 00 910	16
Abdeckung, für 90° Verbinder mit Einspeisemöglichkeit zur Abdeckung von Verbindern und Einspeisungen bei Auflagestromschienen	LxB: 107 x 107	110 023 00 721	17
Abdeckung, für 90° Verbinder mit Einspeisemöglichkeit zur Abdeckung von Verbindern und Einspeisungen bei Auflagestromschienen	LxB: 107 x 107	110 023 00 910	17
Abdeckung, für T-Verbinder mit Einspeisemöglichkeit zur Abdeckung von Verbindern und Einspeisungen bei Auflagestromschienen	LxB: 161 x 107	110 024 00 910	18
Abdeckung, für X-Verbinder mit Einspeisemöglichkeit zur Abdeckung von Verbindern und Einspeisungen bei Auflagestromschienen	LxB: 161 x 161	110 025 00 910	19
Abdeckung (Zwischenelement), für Kupplung zur Abdeckung von Kupplungen bei Auflagestromschienen	B: 2	110 026 00 910	20
Schutzkontaktsteckdose, 1-fach mit 3-Phasen Universaladapter für control.x Stromschienen	LxBxH: 60 x 60 x 89	110 029 00 910	21
control.x Adapter, DALI für control.x Stromschienen	LxBxH: 77 x 35,3 x 39	110 030 00 910 D	22
control.x Adapter, DALI für control.x Stromschienen	LxBxH: 77 x 35,3 x 39	110 031 00 910 D	23
Klemme, für Abhängungen an der Rohdecke zur Kombination mit bauseitigen Abhängesystemen für control.x Stromschienen		093 711 00 721	24

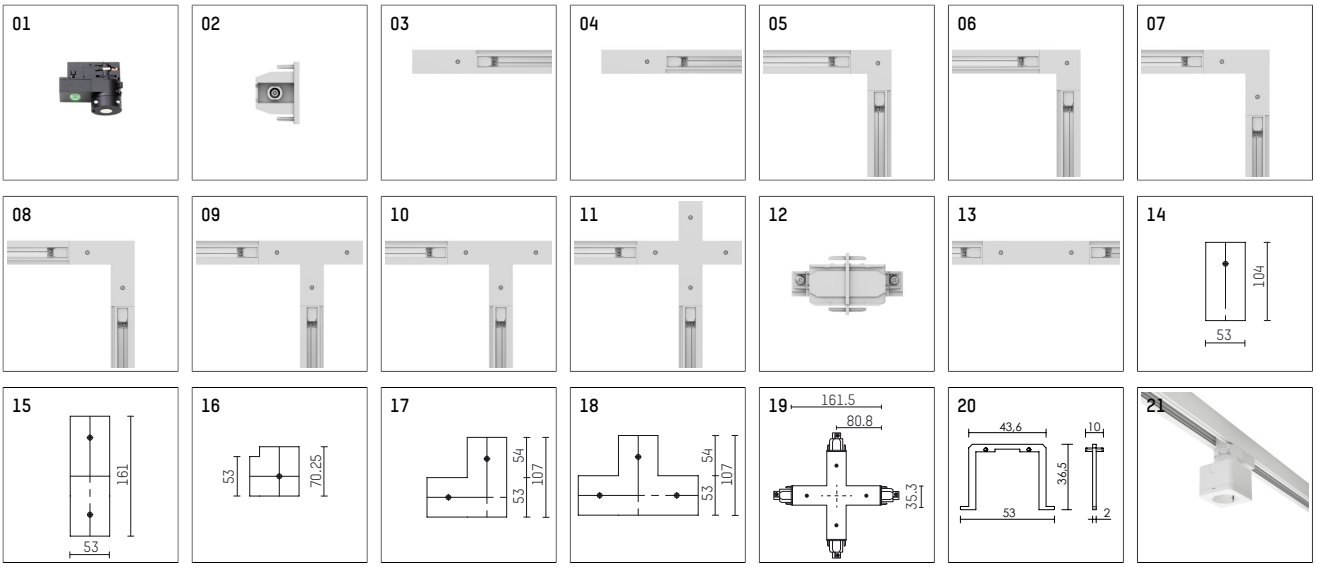

Die Fotos können farblich und technisch von der Leuchtenspezifikation abweichen.
Irrtum und technische Änderungen ohne vorherige Ankündigung vorbehalten.

110 115 00 910 D
Zubehör

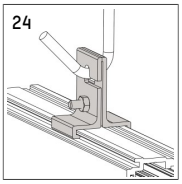

Die Fotos können farblich und technisch von der Leuchtenspezifikation abweichen.
Irrtum und technische Änderungen ohne vorherige Ankündigung vorbehalten.