112 123 12 906 | silber

gin.o 1
Strahler
LED | 10 W 2700 K

LED

EVG | IP20 | CE | 5Y

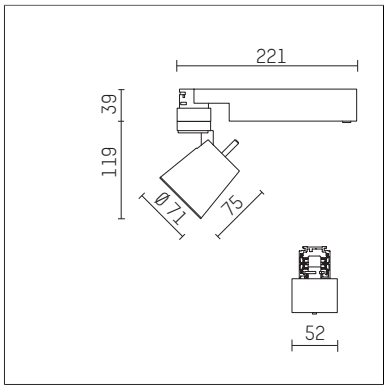

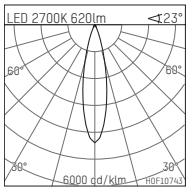

LED 2700K 620lm <23°

h [m]	C0 Ø [m]	Em [lx]
1.0	0.41	2142
2.0	0.81	536
3.0	1.22	238
4.0	1.63	134
5.0	2.03	86

H0F10743

- Strahler gin.o 1
- mit 3-Phasen-Universaladapter
- für Hoffmeister control.x Stromschienen
- Phasenwahl bei eingesetztem Adapter möglich
- passives Thermomanagement
- mit LED 700 lm
- Farbtemperatur: 2700 K
- Farbwiedergabeindex: CRI >90
- L90 / B10 (50.000h)
- SDCM < 2
- Leuchtenlichtstrom: 620 lm
- Systemleistung: 10 W
- Lichtausbeute: 62,0 lm/W
- rotationssymmetrische Lichtverteilung, medium
- Ausstrahlungswinkel: 25 °
- im Adapter integriertes LED-Betriebsgerät, elektronisch (POTI), 220-240 V, 0/50/60 Hz
- Amplitudendimmung
- Drehpotentiometer im Adapter integriert
- Dimmbereich: 100-0,1 %
- Gehäuse aus Aluminium-Druckguss
- Adapter aus Thermoplast, glasfaserverstärkt
- Sicherheitsglas, klar
- *UNDEFINED TEXT*
- Länge: 221 mm, Breite: 52 mm, Höhe: 158 mm
- 360° drehbar, 90° schwenkbar
- Gewicht: 0,98 kg
- Schutzart: IP20
- Schutzklasse I
- 5 Jahre Hoffmeister Garantie
- Made in Germany
- maximale Umgebungstemperatur: 35 ° C
- Prüfzeichen: gefertigt nach DIN VDE 0711 / EN 60598, CE
- Farbe: silber
- 112 123 12 906

- Übersicht des Zubehörs auf der/ den Folgeseite/ n

Die Fotos können farblich und technisch von der Leuchtenspezifikation abweichen.
Irrtum und technische Änderungen ohne vorherige Ankündigung vorbehalten.

112 123 12 906
Zubehör

Optionales Zubehör

Typ	Abmessungen in mm	Artikelnummer	Abb.-Nr.
Blendklappen für Strahler gin.a und gin.o Größe 1		103406	01
Aufnahmering geeignet zur Aufnahme von Zubehör für Strahler gin.a und gin.o Größe 1		103413	02
Vorsatzblende geeignet zur Aufnahme von Zubehör für Strahler gin.a und gin.o Größe 1		103410	03
Vorsatzblende mit Kreuzraster geeignet zur Aufnahme von Zubehör für Strahler gin.a und gin.o Größe 1		103407	04
Schute geeignet zur Aufnahme von Zubehör für Strahler gin.a und gin.o Größe 1		104745	05

01

02

03

04

05

Ergänzungen für optionales Zubehör

Typ	Abmessungen in mm	Artikelnummer	Abb.-Nr.
soft.shape Linse für Strahler gin.a und gin.o Größe 1	Ø: 54	104227	01
Skulpturenlinse für Strahler gin.a und gin.o Größe 1	Ø: 54	103428	02
Prismatikglas für Strahler gin.a und gin.o Größe 1	Ø: 54	104914	03
Wabenraster für Strahler gin.a und gin.o Größe 1		103416	04
soft.spot Linse für Strahler gin.a und gin.o Größe 1	Ø: 54	103429	01

01

02

03

04
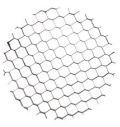

Die Fotos können farblich und technisch von der Leuchtenspezifikation abweichen.
Irrtum und technische Änderungen ohne vorherige Ankündigung vorbehalten.

112 123 12 906
Zubehör

Kombinationsmöglichkeiten für optionales Zubehör

Artikelnummer	103416	103428	103429	104227	104914
103406					
103413	X	X	X	X	X
103410	X				
103407	X				
104745					

Die Fotos können farblich und technisch von der Leuchtenspezifikation abweichen.
Irrtum und technische Änderungen ohne vorherige Ankündigung vorbehalten.