112 171 13 906 | silber

gin.o 1
Strahler
LED COB | 10 W 3000 K

LED

EVG | IP20 | CE | 5Y

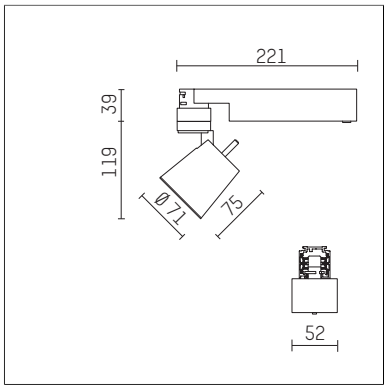

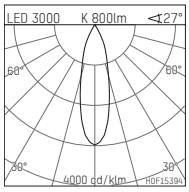

LED 3000 K 800lm <127°

h [m]	C0 Ø [m]	Em [lx]
1.0	0.49	1886
2.0	0.98	472
3.0	1.46	210
4.0	1.95	118
5.0	2.44	75

H0F1S394

- Strahler gin.o 1
- mit 3-Phasen-Universaladapter
- für Hoffmeister control.x Stromschienen
- Phasenwahl bei eingesetztem Adapter möglich
- passives Thermomanagement
- mit LED COB 1000 lm
- Farbtemperatur: 3000 K
- Farbwiedergabeindex: CRI >90
- L90 / B10 (50.000h)
- SDCM < 2
- Leuchtenlichtstrom: 800 lm
- Systemleistung: 10 W
- Lichtausbeute: 80,0 lm/W
- rotationssymmetrische Lichtverteilung, medium
- Reflektor aus Aluminium, silber eloxiert
- im Adapter integriertes LED-Betriebsgerät, elektronisch (POTI)
- Amplitudendimmung
- Drehpotentiometer im Adapter integriert
- Dimmbereich: 100-1 %
- Gehäuse aus Aluminium-Druckguss
- Adapter aus Thermoplast, glasfaserverstärkt
- Farb-, Schutz- und Konversionsfilter sind als Zubehör erhältlich
- *UNDEFINED TEXT*
- Länge: 221 mm, Breite: 52 mm, Höhe: 158 mm
- 360° drehbar, 90° schwenkbar
- Gewicht: 0,87 kg
- Schutzart: IP20
- Schutzklasse I
- 5 Jahre Hoffmeister Garantie
- Made in Germany
- maximale Umgebungstemperatur: 35 ° C
- Prüfzeichen: gefertigt nach DIN VDE 0711 / EN 60598, CE
- Farbe: silber
- 112 171 13 906

- Übersicht des Zubehörs auf der/ den Folgeseite/ n

Die Fotos können farblich und technisch von der Leuchtenspezifikation abweichen.
Irrtum und technische Änderungen ohne vorherige Ankündigung vorbehalten.

112 171 13 906
Zubehör

Optionales Zubehör

Typ	Abmessungen in mm	Artikelnummer	Abb.-Nr.
Blendklappen für Strahler gin.a und gin.o Größe 1		103406	01
Wechselreflektor spot für gin.o 1		112 170 00 000	02
Wechselreflektor flood für gin.o 1		112 172 00 000	02
Aufnahmering geeignet zur Aufnahme von Zubehör für Strahler gin.a und gin.o Größe 1		103413	03
Vorsatzblende geeignet zur Aufnahme von Zubehör für Strahler gin.a und gin.o Größe 1		103410	04
Vorsatzblende mit Kreuzraster geeignet zur Aufnahme von Zubehör für Strahler gin.a und gin.o Größe 1		103407	05
Schute geeignet zur Aufnahme von Zubehör für Strahler gin.a und gin.o Größe 1		104745	06

01

02

03

04

05

06

Ergänzungen für optionales Zubehör

Typ	Abmessungen in mm	Artikelnummer	Abb.-Nr.
soft.shape Linse für Strahler gin.a und gin.o Größe 1	Ø: 54	104227	01
Skulpturenlinse für Strahler gin.a und gin.o Größe 1	Ø: 54	103428	02
Prismatikglas für Strahler gin.a und gin.o Größe 1	Ø: 54	104914	03
Wabenraster für Strahler gin.a und gin.o Größe 1		103416	04
soft.spot Linse für Strahler gin.a und gin.o Größe 1	Ø: 54	103429	01

01

02

03

04
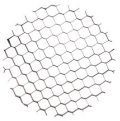

Die Fotos können farblich und technisch von der Leuchtenspezifikation abweichen.
Irrtum und technische Änderungen ohne vorherige Ankündigung vorbehalten.

112 171 13 906
Zubehör

Kombinationsmöglichkeiten für optionales Zubehör

Artikelnummer	103416	103428	103429	104227	104914
103406					
112 170 00 000					
112 172 00 000					
103413	X	X	X	X	X
103410	X				
103407	X				
104745					

Die Fotos können farblich und technisch von der Leuchtenspezifikation abweichen.
Irrtum und technische Änderungen ohne vorherige Ankündigung vorbehalten.