## 11232114 721-PA | schwarz

gin.o 3
Strahler
LED | 15 W  4000 K

LED

EVG | IP20 | CE | 5Y

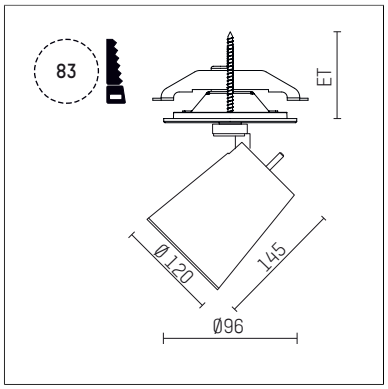


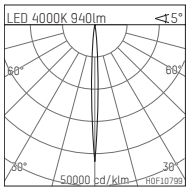


LED 4000K 940lm ◁5°

| h [m] | C0 Ø [m] | Em [lx] |
|---|---|---|
| 1.0 | 0.09 | 28954 |
| 2.0 | 0.19 | 7239 |
| 3.0 | 0.28 | 3217 |
| 4.0 | 0.38 | 1810 |
| 5.0 | 0.47 | 1158 |

H0F10799

- Strahler gin.o 3
- mit Einbau-Punktauslass
- für Einbau in Decke oder Wand
- passives Thermomanagement
- mit LED 1100 lm
- Farbtemperatur: 4000 K
- Farbwiedergabeindex: CRI >80
- L90 / B10 (50.000h)
- SDCM < 3
- Leuchtenlichtstrom: 940 lm
- Systemleistung: 15 W
- Lichtausbeute: 62,7 lm/W
- rotationssymmetrische Lichtverteilung, narrow spot
- Ausstrahlungswinkel: 5 °
- mit externem LED-Betriebsgerät, elektronisch, 220-240 V, 0/50/60 Hz
- Amplitudendimmung
- Dimmbereich: 100-0,1 %
- Netzanschluss: Anschlussleitung mit Steckverbindung 2x5x2,5 mm², Länge: 360 mm
- zur Durchverdrahtung geeignet
- Gehäuse aus Aluminium-Druckguss
- Sicherheitsglas, klar
- Deckenplatte aus Aluminium-Druckguss
- Farb-, Schutz- und Konversionsfilter sind als Zubehör erhältlich
- *UNDEFINED TEXT*
- Durchmesser: 96 mm, Einbaudurchmesser: 83 mm
- Einbautiefe: 103 mm, Deckenstärke: 1-45 mm
- 360° drehbar, 90° schwenkbar
- Gewicht: 2,05 kg
- Schutzart: IP20
- Schutzklasse I
- 5 Jahre Hoffmeister Garantie
- Made in Germany
- maximale Umgebungstemperatur: 35 ° C
- Prüfzeichen: gefertigt nach DIN VDE 0711 / EN 60598, CE
- Farbe: schwarz
- 11232114 721-PA

- Übersicht des Zubehörs auf der/ den Folgeseite/ n

Die Fotos können farblich und technisch von der Leuchtenspezifikation abweichen.
Irrtum und technische Änderungen ohne vorherige Ankündigung vorbehalten.

11232114 721-PA
# Zubehör

**Optionales Zubehör**

| Typ | Abmessungen in mm | Artikelnummer | Abb.-Nr. |
|---|---|---|---|
| Blendklappen<br>für Strahler gin.o und lo.nely Größe 3 | | 105757 | 01 |
| Aufnahmering<br>geeignet zur Aufnahme von Zubehör<br>für Strahler gin.o und lo.nely Größe 3 | | 105760721 | 02 |
| Vorsatzblende<br>geeignet zur Aufnahme von Zubehör<br>für Strahler gin.o und lo.nely Größe 3 | | 105759721 | 03 |
| Vorsatzblende mit Kreuzraster<br>geeignet zur Aufnahme von Zubehör<br>für Strahler gin.o und lo.nely Größe 3 | | 105758721 | 04 |
| Schute<br>geeignet zur Aufnahme von Zubehör<br>für Strahler gin.o und lo.nely Größe 3 | | 105783721 | 05 |

01

02

03

04

05

**Ergänzungen für optionales Zubehör**

| Typ | Abmessungen in mm | Artikelnummer | Abb.-Nr. |
|---|---|---|---|
| soft.shape Linse<br>für Strahler gin.o und lo.nely Größe 3 | Ø: 100 | 105782 | 01 |
| Skulpturenlinse<br>für Strahler gin.o und lo.nely Größe 3 | Ø: 100 | 105773 | 02 |
| Prismatikglas<br>für Strahler gin.o und lo.nely Größe 3 | Ø: 100 | 105775 | 03 |
| Wabenraster<br>für Strahler gin.o und lo.nely Größe 3 | | 105761721 | 04 |
| soft.spot Linse<br>für Strahler gin.o und lo.nely Größe 3 | Ø: 100 | 105774 | 01 |

01

02

03

04
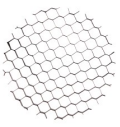

Die Fotos können farblich und technisch von der Leuchtenspezifikation abweichen.
Irrtum und technische Änderungen ohne vorherige Ankündigung vorbehalten.

11232114 721-PA
# Zubehör

**Kombinationsmöglichkeiten für optionales Zubehör**

| Artikelnummer | 105761721 | 105773 | 105774 | 105775 | 105782 |
|---|---|---|---|---|---|
| 105757 | | | | | |
| 105760721 | X | X | X | X | X |
| 105759721 | X | | | | |
| 105758721 | X | | | | |
| 105783721 | | | | | |

Die Fotos können farblich und technisch von der Leuchtenspezifikation abweichen.
Irrtum und technische Änderungen ohne vorherige Ankündigung vorbehalten.