112 371 03 721 | schwarz

gin.o 3
Strahler
LED COB | 26 W 3000 K

LED

EVG | IP20 | CE | 5Y

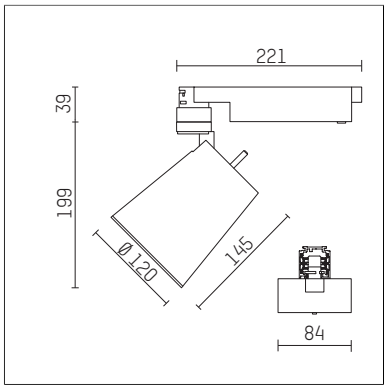

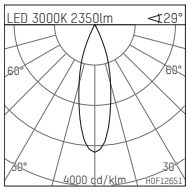

LED 3000K 2350lm <129°

h [m]	C0 Ø[m]	Em [lx]
1.0	0.51	5717
2.0	1.03	1429
3.0	1.54	635
4.0	2.05	357
5.0	2.57	229

H0F12651

- Strahler gin.o 3
- mit 3-Phasen-Universaladapter
- für Hoffmeister control.x Stromschienen
- Phasenwahl bei eingesetztem Adapter möglich
- passives Thermomanagement
- mit LED COB 3000 lm
- Farbtemperatur: 3000 K
- Farbwiedergabeindex: CRI >90
- L90 / B10 (50.000h)
- SDCM < 2
- Leuchtenlichtstrom: 2350 lm
- Systemleistung: 26 W
- Lichtausbeute: 90,4 lm/W
- rotationssymmetrische Lichtverteilung, medium
- Reflektor aus Aluminium, silber eloxiert
- im Adapter integriertes LED-Betriebsgerät, elektronisch, 220-240 V, 50/60 Hz
- Gehäuse aus Aluminium-Druckguss
- Adapter aus Thermoplast, glasfaserverstärkt
- Farb-, Schutz- und Konversionsfilter sind als Zubehör erhältlich
- *UNDEFINED TEXT*
- Länge: 221 mm, Breite: 84 mm, Höhe: 238 mm
- 360° drehbar, 90° schwenkbar
- Gewicht: 1,5 kg
- Schutzart: IP20
- Schutzklasse I
- 5 Jahre Hoffmeister Garantie
- Made in Germany
- maximale Umgebungstemperatur: 45 ° C
- Prüfzeichen: gefertigt nach DIN VDE 0711 / EN 60598, CE
- Farbe: schwarz
- 112 371 03 721

- Übersicht des Zubehörs auf der/ den Folgeseite/ n

Die Fotos können farblich und technisch von der Leuchtenspezifikation abweichen.
Irrtum und technische Änderungen ohne vorherige Ankündigung vorbehalten.

112 371 03 721
Zubehör

Optionales Zubehör

Typ	Abmessungen in mm	Artikelnummer	Abb.-Nr.
Blendklappen für Strahler gin.o und lo.nely Größe 3		105757	01
Wechselreflektor spot für gin.o 3 und SAM-Richtstrahler		112 370 00 000	02
Wechselreflektor flood für gin.o 3 und SAM-Richtstrahler		112 372 00 000	02
Aufnahmering geeignet zur Aufnahme von Zubehör für Strahler gin.o und lo.nely Größe 3		105760721	03
Vorsatzblende geeignet zur Aufnahme von Zubehör für Strahler gin.o und lo.nely Größe 3		105759721	04
Vorsatzblende mit Kreuzraster geeignet zur Aufnahme von Zubehör für Strahler gin.o und lo.nely Größe 3		105758721	05
Schute geeignet zur Aufnahme von Zubehör für Strahler gin.o und lo.nely Größe 3		105783721	06

01

02

03

04

05

06

Ergänzungen für optionales Zubehör

Typ	Abmessungen in mm	Artikelnummer	Abb.-Nr.
soft.shape Linse für Strahler gin.o und lo.nely Größe 3	Ø: 100	105782	01
Skulpturenlinse für Strahler gin.o und lo.nely Größe 3	Ø: 100	105773	02
Prismatikglas für Strahler gin.o und lo.nely Größe 3	Ø: 100	105775	03
Wabenraster für Strahler gin.o und lo.nely Größe 3		105761721	04
soft.spot Linse für Strahler gin.o und lo.nely Größe 3	Ø: 100	105774	01

01

02

03

04
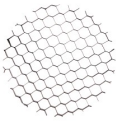

Die Fotos können farblich und technisch von der Leuchtenspezifikation abweichen.
Irrtum und technische Änderungen ohne vorherige Ankündigung vorbehalten.

112 371 03 721
Zubehör

Kombinationsmöglichkeiten für optionales Zubehör

Artikelnummer	105761721	105773	105774	105775	105782
105757					
112 370 00 000					
112 372 00 000					
105760721	X	X	X	X	X
105759721	X				
105758721	X				
105783721					

Die Fotos können farblich und technisch von der Leuchtenspezifikation abweichen.
Irrtum und technische Änderungen ohne vorherige Ankündigung vorbehalten.