113 311 13 721 | schwarz

lo.nely 3
Strahler
LED | 15 W 3000 K

LED

EVG | IP20 | CE | 5Y

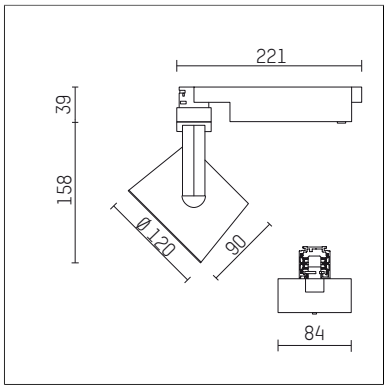

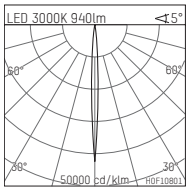

LED 3000K 940lm 5°

h [m]	C0 Ø [m]	Em [lx]
1.0	0.09	28954
2.0	0.19	7239
3.0	0.28	3217
4.0	0.38	1810
5.0	0.47	1158

H0F10801

- Strahler lo.nely 3
- mit 3-Phasen-Universaladapter
- für Hoffmeister control.x Stromschienen
- Phasenwahl bei eingesetztem Adapter möglich
- passives Thermomanagement
- mit LED 1100 lm
- Farbtemperatur: 3000 K
- Farbwiedergabeindex: CRI >90
- L90 / B10 (50.000h)
- SDCM < 2
- Leuchtenlichtstrom: 940 lm
- Systemleistung: 15 W
- Lichtausbeute: 62,7 lm/W
- rotationssymmetrische Lichtverteilung, narrow spot
- Ausstrahlungswinkel: 5 °
- im Adapter integriertes LED-Betriebsgerät, elektronisch (POTI)
- Amplitudendimmung
- Drehpotentiometer im Adapter integriert
- Dimmbereich: 100-0,1 %
- Gehäuse aus Aluminium-Druckguss
- Adapter aus Thermoplast, glasfaserverstärkt
- Sicherheitsglas, klar
- Farb-, Schutz- und Konversionsfilter sind als Zubehör erhältlich
- *UNDEFINED TEXT*
- Länge: 221 mm, Breite: 84 mm, Höhe: 197 mm
- 360° drehbar, 90° schwenkbar, fixierbar
- Gewicht: 1,35 kg
- Schutzart: IP20
- Schutzklasse I
- 5 Jahre Hoffmeister Garantie
- Made in Germany
- maximale Umgebungstemperatur: 35 ° C
- Prüfzeichen: gefertigt nach DIN VDE 0711 / EN 60598, CE
- Farbe: schwarz
- 113 311 13 721

- Übersicht des Zubehörs auf der/ den Folgeseite/ n

Die Fotos können farblich und technisch von der Leuchtenspezifikation abweichen.
Irrtum und technische Änderungen ohne vorherige Ankündigung vorbehalten.

113 311 13 721
Zubehör

Erforderliches Zubehör

Typ	Abmessungen in mm	Artikelnummer	Abb.-Nr.
Blendklappen für Strahler gin.o und lo.nely Größe 3		105757	01

01

Optionales Zubehör

Typ	Abmessungen in mm	Artikelnummer	Abb.-Nr.
Aufnahmering geeignet zur Aufnahme von Zubehör für Strahler gin.o und lo.nely Größe 3		105760721	01
Vorsatzblende geeignet zur Aufnahme von Zubehör für Strahler gin.o und lo.nely Größe 3		105759721	02
Vorsatzblende mit Kreuzraster geeignet zur Aufnahme von Zubehör für Strahler gin.o und lo.nely Größe 3		105758721	03
Schute geeignet zur Aufnahme von Zubehör für Strahler gin.o und lo.nely Größe 3		105783721	04

01

02

03

04

Ergänzungen für optionales Zubehör

Typ	Abmessungen in mm	Artikelnummer	Abb.-Nr.
soft.shape Linse für Strahler gin.o und lo.nely Größe 3	Ø: 100	105782	01
Skulpturenlinse für Strahler gin.o und lo.nely Größe 3	Ø: 100	105773	02
Prismatikglas für Strahler gin.o und lo.nely Größe 3	Ø: 100	105775	03
Wabenraster für Strahler gin.o und lo.nely Größe 3		105761721	04
soft.spot Linse für Strahler gin.o und lo.nely Größe 3	Ø: 100	105774	01

Die Fotos können farblich und technisch von der Leuchtenspezifikation abweichen.
Irrtum und technische Änderungen ohne vorherige Ankündigung vorbehalten.

113 311 13 721
Zubehör

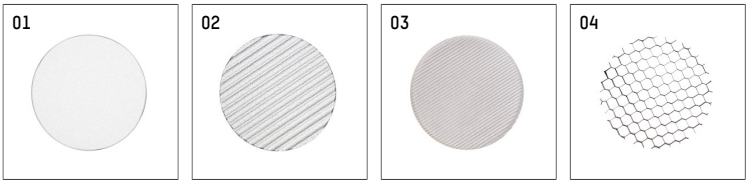

Kombinationsmöglichkeiten für optionales Zubehör

Artikelnummer	105761721	105773	105774	105775	105782
105757					
105760721	X	X	X	X	X
105759721	X				
105758721	X				
105783721					

Die Fotos können farblich und technisch von der Leuchtenspezifikation abweichen.
Irrtum und technische Änderungen ohne vorherige Ankündigung vorbehalten.