113 322 03 721 D | schwarz

lo.nely 3
Strahler
LED | 28 W 3000 K

LED

DALI | IP20 | CE | 5Y

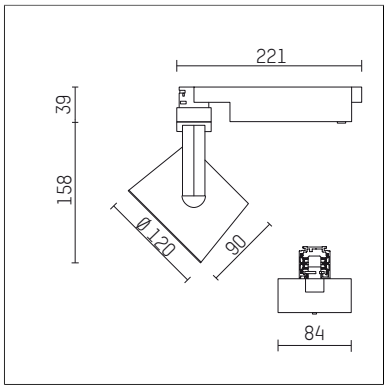

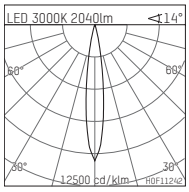

LED 3000K 2040lm <14°

h [m]	C0 Ø [m]	Em [lx]
1.0	0.25	17106
2.0	0.51	4277
3.0	0.76	1901
4.0	1.01	1069
5.0	1.26	684

H0F112A0

- Strahler lo.nely 3
- mit 3-Phasen-DALI-Adapter
- für Hoffmeister control.x Stromschienen
- Phasenwahl bei eingesetztem Adapter möglich
- passives Thermomanagement
- mit LED 2400 lm
- Farbtemperatur: 3000 K
- Farbwiedergabeindex: CRI >90
- L90 / B10 (50.000h)
- SDCM < 2
- Leuchtenlichtstrom: 2040 lm
- Systemleistung: 28 W
- Lichtausbeute: 72,9 lm/W
- rotationssymmetrische Lichtverteilung, spot
- Ausstrahlungswinkel: 15 °
- im Adapter integriertes LED-Betriebsgerät, elektronisch (DALI)
- Amplitudendimmung
- Dimmbereich: 100-1 %
- Gehäuse aus Aluminium-Druckguss
- Adapter aus Thermoplast, glasfaserverstärkt
- Microprismenfilter mit sehr hohem Lichttransmissionsgrad
- Farb-, Schutz- und Konversionsfilter sind als Zubehör erhältlich
- *UNDEFINED TEXT*
- Länge: 221 mm, Breite: 84 mm, Höhe: 197 mm
- 360° drehbar, 90° schwenkbar, fixierbar
- Gewicht: 1,25 kg
- Schutzart: IP20
- Schutzklasse I
- 5 Jahre Hoffmeister Garantie
- Made in Germany
- maximale Umgebungstemperatur: 35 ° C
- Prüfzeichen: gefertigt nach DIN VDE 0711 / EN 60598, CE
- Farbe: schwarz
- 113 322 03 721 D

- Übersicht des Zubehörs auf der/ den Folgeseite/ n

Die Fotos können farblich und technisch von der Leuchtenspezifikation abweichen.
Irrtum und technische Änderungen ohne vorherige Ankündigung vorbehalten.

113 322 03 721 D
Zubehör

Erforderliches Zubehör

Typ	Abmessungen in mm	Artikelnummer	Abb.-Nr.
Blendklappen für Strahler gin.o und lo.nely Größe 3		105757	01

01

Optionales Zubehör

Typ	Abmessungen in mm	Artikelnummer	Abb.-Nr.
Aufnahmering geeignet zur Aufnahme von Zubehör für Strahler gin.o und lo.nely Größe 3		105760721	01
Vorsatzblende geeignet zur Aufnahme von Zubehör für Strahler gin.o und lo.nely Größe 3		105759721	02
Vorsatzblende mit Kreuzraster geeignet zur Aufnahme von Zubehör für Strahler gin.o und lo.nely Größe 3		105758721	03
Schute geeignet zur Aufnahme von Zubehör für Strahler gin.o und lo.nely Größe 3		105783721	04

01

02

03

04

Ergänzungen für optionales Zubehör

Typ	Abmessungen in mm	Artikelnummer	Abb.-Nr.
soft.shape Linse für Strahler gin.o und lo.nely Größe 3	Ø: 100	105782	01
Skulpturenlinse für Strahler gin.o und lo.nely Größe 3	Ø: 100	105773	02
Prismatikglas für Strahler gin.o und lo.nely Größe 3	Ø: 100	105775	03
Wabenraster für Strahler gin.o und lo.nely Größe 3		105761721	04
soft.spot Linse für Strahler gin.o und lo.nely Größe 3	Ø: 100	105774	01

Die Fotos können farblich und technisch von der Leuchtenspezifikation abweichen.
Irrtum und technische Änderungen ohne vorherige Ankündigung vorbehalten.

113 322 03 721 D
Zubehör

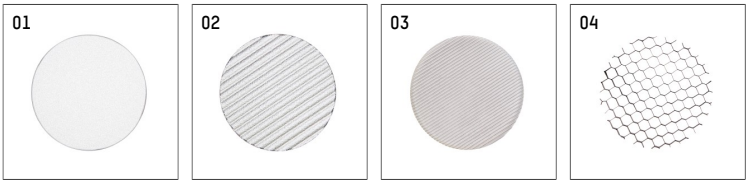

Kombinationsmöglichkeiten für optionales Zubehör

Artikelnummer	105761721	105773	105774	105775	105782
105757					
105760721	X	X	X	X	X
105759721	X				
105758721	X				
105783721					

Die Fotos können farblich und technisch von der Leuchtenspezifikation abweichen.
Irrtum und technische Änderungen ohne vorherige Ankündigung vorbehalten.