## 113 324 12 910 | weiß

lo.nely 3
Strahler
LED | 28 W  2700 K

LED

EVG | IP20 | CE | 5Y

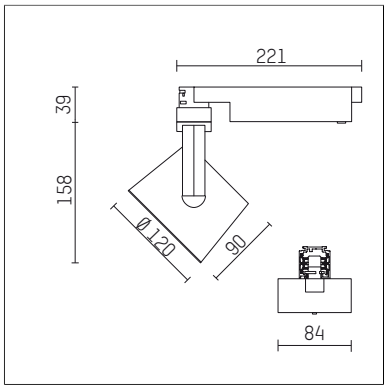


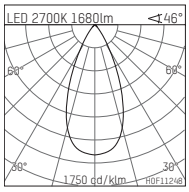


LED 2700K 1680lm ∢46°

| h [m] | C0 Ø [m] | Em [lx] |
|---|---|---|
| 1.0 | 0.85 | 1831 |
| 2.0 | 1.70 | 458 |
| 3.0 | 2.55 | 203 |
| 4.0 | 3.40 | 114 |
| 5.0 | 4.24 | 73 |

H0F112408

- Strahler lo.nely 3
- mit 3-Phasen-Universaladapter
- für Hoffmeister control.x Stromschienen
- Phasenwahl bei eingesetztem Adapter möglich
- passives Thermomanagement
- mit LED 2100 lm
- Farbtemperatur: 2700 K
- Farbwiedergabeindex: CRI >90
- L90 / B10 (50.000h)
- SDCM < 2
- Leuchtenlichtstrom: 1680 lm
- Systemleistung: 28 W
- Lichtausbeute: 60,0 lm/W
- rotationssymmetrische Lichtverteilung, flood
- Ausstrahlungswinkel: 45 °
- im Adapter integriertes LED-Betriebsgerät, elektronisch (POTI)
- Amplitudendimmung
- Drehpotentiometer im Adapter integriert
- Dimmbereich: 100-1 %
- Gehäuse aus Aluminium-Druckguss
- Adapter aus Thermoplast, glasfaserverstärkt
- Microprismenfilter mit sehr hohem Lichttransmissionsgrad
- Farb-, Schutz- und Konversionsfilter sind als Zubehör erhältlich
- *UNDEFINED TEXT*
- Länge: 221 mm, Breite: 84 mm, Höhe: 197 mm
- 360° drehbar, 90° schwenkbar, fixierbar
- Gewicht: 1,25 kg
- Schutzart: IP20
- Schutzklasse I
- 5 Jahre Hoffmeister Garantie
- Made in Germany
- maximale Umgebungstemperatur: 35 ° C
- Prüfzeichen: gefertigt nach DIN VDE 0711 / EN 60598, CE
- Farbe: weiß (RAL9016)
- 113 324 12 910

- Übersicht des Zubehörs auf der/ den Folgeseite/ n

Die Fotos können farblich und technisch von der Leuchtenspezifikation abweichen.
Irrtum und technische Änderungen ohne vorherige Ankündigung vorbehalten.

113 324 12 910
# Zubehör

**Erforderliches Zubehör**

| Typ | Abmessungen in mm | Artikelnummer | Abb.-Nr. |
|---|---|---|---|
| Blendklappen<br>für Strahler gin.o und lo.nely Größe 3 | | 105757 | 01 |

01

**Optionales Zubehör**

| Typ | Abmessungen in mm | Artikelnummer | Abb.-Nr. |
|---|---|---|---|
| Aufnahmering<br>geeignet zur Aufnahme von Zubehör<br>für Strahler gin.o und lo.nely Größe 3 | | 105760910 | 01 |
| Vorsatzblende<br>geeignet zur Aufnahme von Zubehör<br>für Strahler gin.o und lo.nely Größe 3 | | 105759910 | 02 |
| Vorsatzblende mit Kreuzraster<br>geeignet zur Aufnahme von Zubehör<br>für Strahler gin.o und lo.nely Größe 3 | | 105758910 | 03 |
| Schute<br>geeignet zur Aufnahme von Zubehör<br>für Strahler gin.o und lo.nely Größe 3 | | 105783910 | 04 |

01

02

03

04

**Ergänzungen für optionales Zubehör**

| Typ | Abmessungen in mm | Artikelnummer | Abb.-Nr. |
|---|---|---|---|
| soft.shape Linse<br>für Strahler gin.o und lo.nely Größe 3 | Ø: 100 | 105782 | 01 |
| Skulpturenlinse<br>für Strahler gin.o und lo.nely Größe 3 | Ø: 100 | 105773 | 02 |
| Prismatikglas<br>für Strahler gin.o und lo.nely Größe 3 | Ø: 100 | 105775 | 03 |
| Wabenraster<br>für Strahler gin.o und lo.nely Größe 3 | | 105761721 | 04 |
| soft.spot Linse<br>für Strahler gin.o und lo.nely Größe 3 | Ø: 100 | 105774 | 01 |

Die Fotos können farblich und technisch von der Leuchtenspezifikation abweichen.
Irrtum und technische Änderungen ohne vorherige Ankündigung vorbehalten.

113 324 12 910
# Zubehör

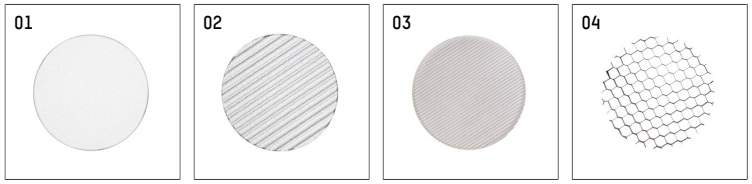


**Kombinationsmöglichkeiten für optionales Zubehör**

| Artikelnummer | 105761721 | 105773 | 105774 | 105775 | 105782 |
|---|---|---|---|---|---|
| 105757 | | | | | |
| 105760910 | X | X | X | X | X |
| 105759910 | X | | | | |
| 105758910 | X | | | | |
| 105783910 | | | | | |

Die Fotos können farblich und technisch von der Leuchtenspezifikation abweichen.
Irrtum und technische Änderungen ohne vorherige Ankündigung vorbehalten.