113 343 04 721 D | schwarz

lo.nely 3
Strahler
LED | 41 W 4000 K

LED

DALI | IP20 | CE | 5Y

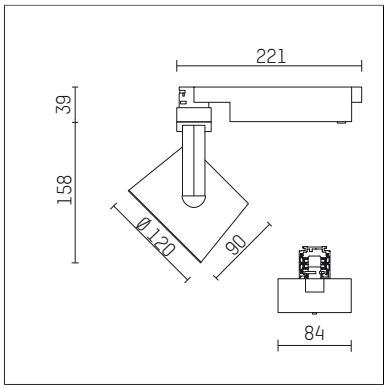

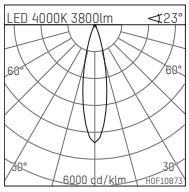

LED 4000K 3800lm <23°

h [m]	C0 Ø [m]	Em [lx]
1.0	0.41	13131
2.0	0.81	3283
3.0	1.22	1459
4.0	1.63	821
5.0	2.03	525

H0F10873

- Strahler lo.nely 3
- mit 3-Phasen-DALI-Adapter
- für Hoffmeister control.x Stromschienen
- Phasenwahl bei eingesetztem Adapter möglich
- passives Thermomanagement
- mit LED 4300 lm
- Farbtemperatur: 4000 K
- Farbwiedergabeindex: CRI >80
- L90 / B10 (50.000h)
- SDCM < 2
- Leuchtenlichtstrom: 3800 lm
- Systemleistung: 41 W
- Lichtausbeute: 92,7 lm/W
- rotationssymmetrische Lichtverteilung, medium
- Ausstrahlungswinkel: 25 °
- im Adapter integriertes LED-Betriebsgerät, elektronisch (DALI)
- LED-Platine temperaturüberwacht (NTC)
- Amplitudendimmung
- Dimmbereich: 100-1 %
- Gehäuse aus Aluminium-Druckguss
- Adapter aus Thermoplast, glasfaserverstärkt
- Sicherheitsglas, klar
- *UNDEFINED TEXT*
- Länge: 221 mm, Breite: 84 mm, Höhe: 197 mm
- 360° drehbar, 90° schwenkbar, fixierbar
- Gewicht: 1,25 kg
- Schutzart: IP20
- Schutzklasse I
- 5 Jahre Hoffmeister Garantie
- Made in Germany
- maximale Umgebungstemperatur: 35 ° C
- Prüfzeichen: gefertigt nach DIN VDE 0711 / EN 60598, CE
- Farbe: schwarz
- 113 343 04 721 D

Die Fotos können farblich und technisch von der Leuchtenspezifikation abweichen.
Irrtum und technische Änderungen ohne vorherige Ankündigung vorbehalten.

113 343 04 721 D
Zubehör

Erforderliches Zubehör

Typ	Abmessungen in mm	Artikelnummer	Abb.-Nr.
Blendklappen für Strahler gin.o und lo.nely Größe 3		105757	01

01

Die Fotos können farblich und technisch von der Leuchtenspezifikation abweichen.
Irrtum und technische Änderungen ohne vorherige Ankündigung vorbehalten.