113 343 12 910 | weiß

lo.nely 3
Strahler
LED | 41 W 2700 K

LED

EVG | IP20 | CE | 5Y

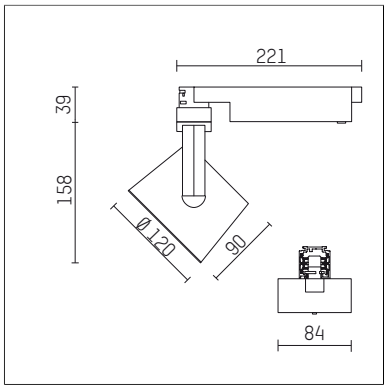

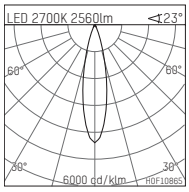

LED 2700K 2560lm <23°

h [m]	C0 Ø [m]	Em [lx]
1.0	0.41	8846
2.0	0.81	2212
3.0	1.22	983
4.0	1.63	553
5.0	2.03	354

H0F10865

- Strahler lo.nely 3
- mit 3-Phasen-Universaladapter
- für Hoffmeister control.x Stromschienen
- Phasenwahl bei eingesetztem Adapter möglich
- passives Thermomanagement
- mit LED 2900 lm
- Farbtemperatur: 2700 K
- Farbwiedergabeindex: CRI >90
- L90 / B10 (50.000h)
- SDCM < 2
- Leuchtenlichtstrom: 2560 lm
- Systemleistung: 41 W
- Lichtausbeute: 62,4 lm/W
- rotationssymmetrische Lichtverteilung, medium
- Ausstrahlungswinkel: 25 °
- im Adapter integriertes LED-Betriebsgerät, elektronisch (POTI)
- LED-Platine temperaturüberwacht (NTC)
- Amplitudendimmung
- Drehpotentiometer im Adapter integriert
- Dimmbereich: 100-1 %
- Gehäuse aus Aluminium-Druckguss
- Adapter aus Thermoplast, glasfaserverstärkt
- Sicherheitsglas, klar
- *UNDEFINED TEXT*
- Länge: 221 mm, Breite: 84 mm, Höhe: 197 mm
- 360° drehbar, 90° schwenkbar, fixierbar
- Gewicht: 1,25 kg
- Schutzart: IP20
- Schutzklasse I
- 5 Jahre Hoffmeister Garantie
- Made in Germany
- maximale Umgebungstemperatur: 35 ° C
- Prüfzeichen: gefertigt nach DIN VDE 0711 / EN 60598, CE
- Farbe: weiß (RAL9016)
- 113 343 12 910

Die Fotos können farblich und technisch von der Leuchtenspezifikation abweichen.
Irrtum und technische Änderungen ohne vorherige Ankündigung vorbehalten.

113 343 12 910
Zubehör

Erforderliches Zubehör

Typ	Abmessungen in mm	Artikelnummer	Abb.-Nr.
Blendklappen für Strahler gin.o und lo.nely Größe 3		105757	01

01

Die Fotos können farblich und technisch von der Leuchtenspezifikation abweichen.
Irrtum und technische Änderungen ohne vorherige Ankündigung vorbehalten.