113 346 02 906 D | silber

lo.nely 3 | Oval Flood
Fluter
LED | 41 W 2700 K

LED

DALI | IP20 | CE | 5Y

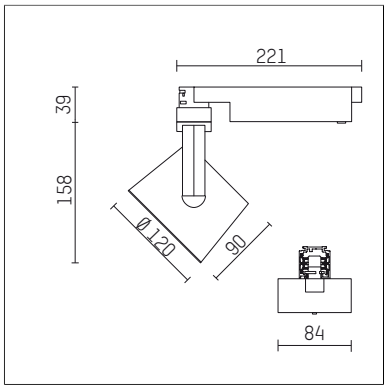

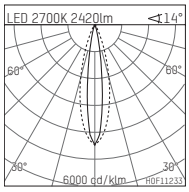

LED 2700K 2420lm <14°

h [m]	C0 Ø[m]	C90 Ø[m]	Em [lx]
1.0	0.25	0.49	8160
2.0	0.49	0.99	2040
3.0	0.74	1.48	907
4.0	0.98	1.98	510
5.0	1.23	2.47	326

H0F11233

- Fluter lo.nely 3 Oval Flood
- mit 3-Phasen-DALI-Adapter
- für Hoffmeister control.x Stromschienen
- Phasenwahl bei eingesetztem Adapter möglich
- mit horizontaler oval flood Lichtverteilung
- passives Thermomanagement
- mit LED 2900 lm
- Farbtemperatur: 2700 K
- Farbwiedergabeindex: CRI >90
- L90 / B10 (50.000h)
- SDCM < 2
- Leuchtenlichtstrom: 2420 lm
- Systemleistung: 41 W
- Lichtausbeute: 59,0 lm/W
- oval flood horizontal
- im Adapter integriertes LED-Betriebsgerät, elektronisch (DALI)
- LED-Platine temperaturüberwacht (NTC)
- Amplitudendimmung
- Dimmbereich: 100-1 %
- Gehäuse aus Aluminium-Druckguss
- Adapter aus Thermoplast, glasfaserverstärkt
- Microprismenfilter mit sehr hohem Lichttransmissionsgrad
- *UNDEFINED TEXT*
- Länge: 221 mm, Breite: 84 mm, Höhe: 197 mm
- 360° drehbar, 90° schwenkbar, fixierbar
- Gewicht: 1,25 kg
- Schutzart: IP20
- Schutzklasse I
- 5 Jahre Hoffmeister Garantie
- Made in Germany
- maximale Umgebungstemperatur: 35 ° C
- Prüfzeichen: gefertigt nach DIN VDE 0711 / EN 60598, CE
- Farbe: silber
- 113 346 02 906 D

- Übersicht des Zubehörs auf der/ den Folgeseite/ n

Die Fotos können farblich und technisch von der Leuchtenspezifikation abweichen.
Irrtum und technische Änderungen ohne vorherige Ankündigung vorbehalten.

113 346 02 906 D
Zubehör

Erforderliches Zubehör

Typ	Abmessungen in mm	Artikelnummer	Abb.-Nr.
Blendklappen für Strahler gin.o und lo.nely Größe 3		105757	01

01

Optionales Zubehör

Typ	Abmessungen in mm	Artikelnummer	Abb.-Nr.
Aufnahmering geeignet zur Aufnahme von Zubehör für Strahler gin.o und lo.nely Größe 3		105760906	01
Vorsatzblende geeignet zur Aufnahme von Zubehör für Strahler gin.o und lo.nely Größe 3		105759906	02
Vorsatzblende mit Kreuzraster geeignet zur Aufnahme von Zubehör für Strahler gin.o und lo.nely Größe 3		105758906	03
Schute geeignet zur Aufnahme von Zubehör für Strahler gin.o und lo.nely Größe 3		105783906	04

01

02

03

04

Ergänzungen für optionales Zubehör

Typ	Abmessungen in mm	Artikelnummer	Abb.-Nr.
soft.shape Linse für Strahler gin.o und lo.nely Größe 3	Ø: 100	105782	01
Skulpturenlinse für Strahler gin.o und lo.nely Größe 3	Ø: 100	105773	02
Prismatikglas für Strahler gin.o und lo.nely Größe 3	Ø: 100	105775	03
Wabenraster für Strahler gin.o und lo.nely Größe 3		105761721	04
soft.spot Linse für Strahler gin.o und lo.nely Größe 3	Ø: 100	105774	01

Die Fotos können farblich und technisch von der Leuchtenspezifikation abweichen.
Irrtum und technische Änderungen ohne vorherige Ankündigung vorbehalten.

113 346 02 906 D
Zubehör

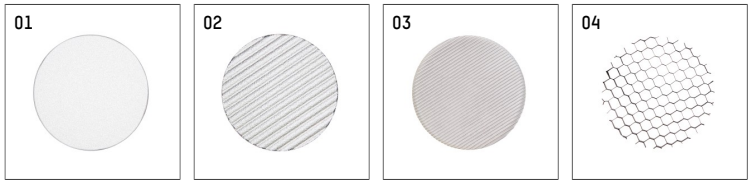

Kombinationsmöglichkeiten für optionales Zubehör

Artikelnummer	105761721	105773	105774	105775	105782
105757					
105760906	X	X	X	X	X
105759906	X				
105758906	X				
105783906					

Die Fotos können farblich und technisch von der Leuchtenspezifikation abweichen.
Irrtum und technische Änderungen ohne vorherige Ankündigung vorbehalten.