114 503 04 721 D | schwarz

in.line 2.0 | DALI
Fluter
LED | 14 W 4000 K

LED

DALI | IP20 | CE | 5Y

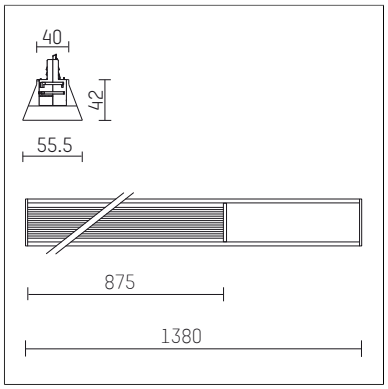

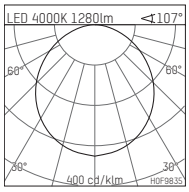

LED 4000K 1280lm ⊲107°

h [m]	C0 Ø [m]	Em [lx]
1.0	2.68	158
2.0	5.37	39
3.0	8.05	18
4.0	10.73	10
5.0	13.42	6

H0F983S

- Fluter in.line 2.0 DALI
- mit 3-Phasen-DALI-Adapter
- Adapter im Leuchtenprofil integriert, stirnseitig bedienbar
- werkzeuglose Montage an der Stromschiene
- mit LED 1950 lm
- Farbtemperatur: 4000 K
- Farbwiedergabeindex: CRI >90
- L70 / B50 (50.000h)
- SDCM < 3
- Leuchtenlichtstrom: 1280 lm
- Systemleistung: 14 W
- Lichtausbeute: 91,4 lm/W
- symmetrische Lichtverteilung, wide flood
- Reflektor aus Aluminium, weiß
- Ausstrahlungswinkel: 107 °
- UGR: 24
- eingebautes LED-Betriebsgerät, elektronisch (DALI)
- Amplitudendimmung
- Dimmbereich: 100-1 %
- Gehäuse aus Aluminium
- Adapter aus Thermoplast, glasfaserverstärkt
- prismatische Abdeckung aus extrudiertem Polycarbonat, transluzent
- *UNDEFINED TEXT*
- Länge: 1380 mm, Breite: 55,3 mm, Höhe: 42 mm
- Gewicht: 2,5 kg
- Schutzart: IP20
- Schutzklasse I
- 5 Jahre Hoffmeister Garantie
- Made in Germany
- Prüfzeichen: gefertigt nach DIN VDE 0711 / EN 60598, CE
- Farbe: schwarz
- 114 503 04 721 D

Die Fotos können farblich und technisch von der Leuchtenspezifikation abweichen.
Irrtum und technische Änderungen ohne vorherige Ankündigung vorbehalten.