114 504 03 910 | weiß

in.line 2.0
Fluter
LED | 18 W 3000 K

LED

EVG | IP20 | CE | 5Y

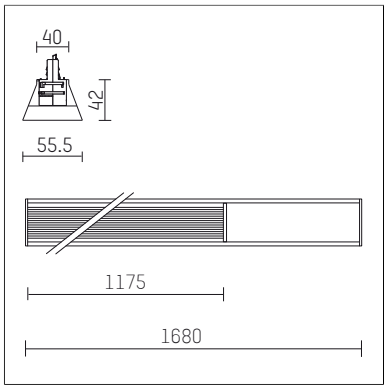

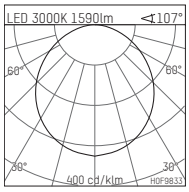

LED 3000K 1590lm ◁107°

h [m]	C0 Ø [m]	Em [lx]
1.0	2.68	196
2.0	5.37	49
3.0	8.05	22
4.0	10.73	12
5.0	13.42	8

H0F9833

- Fluter in.line 2.0
- mit 3-Phasen-Universaladapter
- Adapter im Leuchtenprofil integriert, stirnseitig bedienbar
- werkzeuglose Montage an der Stromschiene
- mit LED 2600 lm
- Farbtemperatur: 3000 K
- Farbwiedergabeindex: CRI >90
- L70 / B50 (50.000h)
- SDCM < 3
- Leuchtenlichtstrom: 1590 lm
- Systemleistung: 18 W
- Lichtausbeute: 88,3 lm/W
- symmetrische Lichtverteilung, wide flood
- Reflektor aus Aluminium, weiß
- Ausstrahlungswinkel: 107 °
- UGR: 24
- eingebautes LED-Betriebsgerät, elektronisch
- Gehäuse aus Aluminium
- Adapter aus Thermoplast, glasfaserverstärkt
- prismatische Abdeckung aus extrudiertem Polycarbonat, transluzent
- *UNDEFINED TEXT*
- Länge: 1680 mm, Breite: 55,3 mm, Höhe: 42 mm
- Gewicht: 2,8 kg
- Schutzart: IP20
- Schutzklasse I
- 5 Jahre Hoffmeister Garantie
- Made in Germany
- Prüfzeichen: gefertigt nach DIN VDE 0711 / EN 60598, CE
- Farbe: weiß (RAL9016)
- 114 504 03 910

Die Fotos können farblich und technisch von der Leuchtenspezifikation abweichen.
Irrtum und technische Änderungen ohne vorherige Ankündigung vorbehalten.