## 11652312 910-PA | weiß

lo.nely 2
Strahler
LED | 14 W 2700 K

LED

EVG | IP20 | CE | 5Y

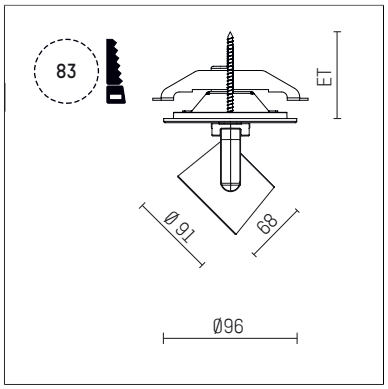


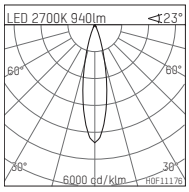


LED 2700K 940lm <23°

| h [m] | C0 Ø [m] | Em [lx] |
|---|---|---|
| 1.0 | 0.41 | 3251 |
| 2.0 | 0.81 | 813 |
| 3.0 | 1.22 | 361 |
| 4.0 | 1.63 | 203 |
| 5.0 | 2.03 | 130 |

H0F11176

- Strahler lo.nely 2
- mit Einbau-Punktauslass
- für Einbau in Decke oder Wand
- passives Thermomanagement
- mit LED 1060 lm
- Farbtemperatur: 2700 K
- Farbwiedergabeindex: CRI >90
- L90 / B10 (50.000h)
- SDCM < 2
- Leuchtenlichtstrom: 940 lm
- Systemleistung: 14 W
- Lichtausbeute: 67,1 lm/W
- rotationssymmetrische Lichtverteilung, medium
- Ausstrahlungswinkel: 25 °
- mit externem LED-Betriebsgerät, elektronisch, 220-240 V, 50/60 Hz
- Betrieb mit externen Dimmern möglich (Phasenabschnitt und Phasenanschnitt)
- Netzanschluss: Anschlussleitung mit Steckverbindung 2x5x2,5 mm², Länge: 360 mm
- Gehäuse aus Aluminium-Druckguss
- Sicherheitsglas, klar
- Deckenplatte aus Aluminium-Druckguss
- *UNDEFINED TEXT*
- Durchmesser: 96 mm, Einbaudurchmesser: 83 mm
- Einbautiefe: 63 mm, Deckenstärke: 1-45 mm
- 360° drehbar, 95° schwenkbar, fixierbar
- Gewicht: 1,3 kg
- Schutzart: IP20
- Schutzklasse I
- 5 Jahre Hoffmeister Garantie
- Made in Germany
- maximale Umgebungstemperatur: 35 ° C
- Prüfzeichen: gefertigt nach DIN VDE 0711 / EN 60598, CE
- Farbe: weiß (RAL9016)
- 11652312 910-PA

- Übersicht des Zubehörs auf der/ den Folgeseite/ n

Die Fotos können farblich und technisch von der Leuchtenspezifikation abweichen.
Irrtum und technische Änderungen ohne vorherige Ankündigung vorbehalten.

11652312 910-PA
# Zubehör

**Optionales Zubehör**

| Typ | Abmessungen in mm | Artikelnummer | Abb.-Nr. |
|---|---|---|---|
| Blendklappen<br>für Strahler gin.a, gin.o und lo.nely Größe 2 | | 103438 | 01 |
| Aufnahmering<br>geeignet zur Aufnahme von Zubehör<br>für Strahler gin.a, gin.o und lo.nely Größe 2 | | 103446 | 02 |
| Vorsatzblende<br>geeignet zur Aufnahme von Zubehör<br>für Strahler gin.a, gin.o und lo.nely Größe 2 | | 103443 | 03 |
| Vorsatzblende mit Kreuzraster<br>geeignet zur Aufnahme von Zubehör<br>für Strahler gin.a, gin.o und lo.nely Größe 2 | | 103440 | 04 |
| Schute<br>geeignet zur Aufnahme von Zubehör<br>für Strahler gin.a, gin.o und lo.nely Größe 2 | | 104749 | 05 |

01

02

03

04

05

**Ergänzungen für optionales Zubehör**

| Typ | Abmessungen in mm | Artikelnummer | Abb.-Nr. |
|---|---|---|---|
| soft.shape Linse<br>für Strahler gin.a, gin.o und lo.nely Größe 2 | Ø: 74 | 104228 | 01 |
| soft.spot Linse<br>für Strahler gin.a, gin.o und lo.nely Größe 2 | Ø: 74 | 103461 | 01 |
| Skulpturenlinse<br>für Strahler gin.a, gin.o und lo.nely Größe 2 | Ø: 74 | 103460 | 02 |
| Prismatikglas<br>für Strahler gin.a, gin.o und lo.nely Größe 2 | Ø: 74 | 104915 | 03 |
| Wabenraster<br>für Strahler gin.a, gin.o und lo.nely Größe 2 | | 103448 | 04 |
| Dichroitisches Konversionsfilterglas<br>Tageslichtfilter, Konversion von 3000K zu 5000K<br>für Strahler gin.a, gin.o und lo.nely Größe 2 | Ø: 74 | 103459 | 05 |
| Dichroitisches Konversionsfilterglas<br>Neutralfilter, Konversion von 3000K zu 4000K<br>für Strahler gin.a, gin.o und lo.nely Größe 2 | Ø: 74 | 103458 | 06 |
| Dichroitisches Konversionsfilterglas<br>Warmtonfilter, Konversion von 3000K zu 2400K<br>für Strahler gin.a, gin.o und lo.nely Größe 2 | Ø: 74 | 103457 | 07 |

Die Fotos können farblich und technisch von der Leuchtenspezifikation abweichen.
Irrtum und technische Änderungen ohne vorherige Ankündigung vorbehalten.

11652312 910-PA
# Zubehör

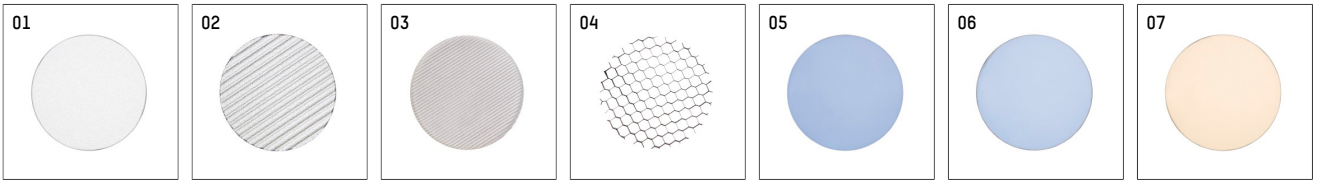


**Kombinationsmöglichkeiten für optionales Zubehör**

| Artikelnummer | 103448 | 103457 | 103458 | 103459 | 103460 | 103461 | 104228 | 104915 |
|---|---|---|---|---|---|---|---|---|
| 103438 | | | | | | | | |
| 103446 | X | X | X | X | X | X | X | X |
| 103443 | X | | | | | | | |
| 103440 | X | | | | | | | |
| 104749 | | | | | | | | |

Die Fotos können farblich und technisch von der Leuchtenspezifikation abweichen.
Irrtum und technische Änderungen ohne vorherige Ankündigung vorbehalten.