11654113 910-PA | weiß

lo.nely 4
Strahler
LED | 35 W 3000 K

LED

EVG | IP20 | CE | 5Y

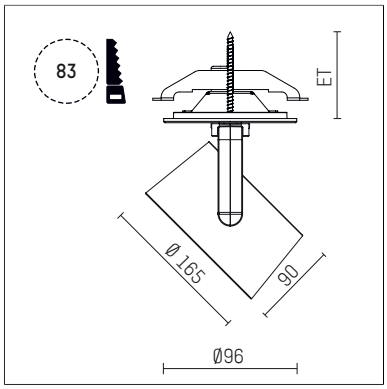

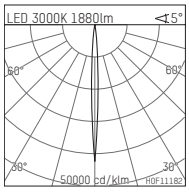

LED 3000K 1880lm <15°

h [m]	C0 Ø[m]	Em [lx]
1.0	0.09	57864
2.0	0.19	14466
3.0	0.28	6429
4.0	0.38	3617
5.0	0.47	2315

H0F11182

- Strahler lo.nely 4
- mit Einbau-Punktauslass
- für Einbau in Decke oder Wand
- passives Thermomanagement
- mit LED 2500 lm
- Farbtemperatur: 3000 K
- Farbwiedergabeindex: CRI >90
- L90 / B10 (50.000h)
- SDCM < 2
- Leuchtenlichtstrom: 1880 lm
- Systemleistung: 35 W
- Lichtausbeute: 53,7 lm/W
- narrow spot
- Ausstrahlungswinkel: 5 °
- mit externem LED-Betriebsgerät, elektronisch, 220-240 V, 0/50/60 Hz
- Netzanschluss: Anschlussleitung mit Steckverbindung 2x5x2,5 mm², Länge: 360 mm
- zur Durchverdrahtung geeignet
- Gehäuse aus Aluminium-Druckguss
- Sicherheitsglas, klar
- Deckenplatte aus Aluminium-Druckguss
- *UNDEFINED TEXT*
- *UNDEFINED TEXT*
- Länge: 246 mm, Breite: 93 mm, Höhe: 232 mm
- Durchmesser: 96 mm, Einbaudurchmesser: 83 mm
- Einbautiefe: 103 mm, Deckenstärke: 1-45 mm
- 360° drehbar, 95° schwenkbar, fixierbar
- Gewicht: 2,1 kg
- Schutzart: IP20
- Schutzklasse I
- 5 Jahre Hoffmeister Garantie
- Made in Germany
- maximale Umgebungstemperatur: 35 ° C
- Prüfzeichen: gefertigt nach DIN VDE 0711 / EN 60598, CE
- Farbe: weiß (RAL9016)
- 11654113 910-PA

- Übersicht des Zubehörs auf der/ den Folgeseite/ n

Die Fotos können farblich und technisch von der Leuchtenspezifikation abweichen.
Irrtum und technische Änderungen ohne vorherige Ankündigung vorbehalten.

11654113 910-PA
Zubehör

Optionales Zubehör

Typ	Abmessungen in mm	Artikelnummer	Abb.-Nr.
Blendklappen, 8-Flügeltor mit Aufnahmering 11656000721 (schwarz) für Strahler lo.nely Größe 4		116 564 00 721	01
Aufnahmering geeignet zur Aufnahme von Zubehör für Strahler lo.nely Größe 4		116 560 00 910	02
Vorsatzblende geeignet zur Aufnahme von Zubehör für Strahler lo.nely Größe 4		116 561 00 910	03
Vorsatzblende mit Kreuzraster geeignet zur Aufnahme von Zubehör für Strahler lo.nely Größe 4		116 562 00 910	04
Schute geeignet zur Aufnahme von Zubehör für Strahler lo.nely Größe 4		116 563 00 910	05

Ergänzungen für optionales Zubehör

Typ	Abmessungen in mm	Artikelnummer	Abb.-Nr.
Wabenraster für Strahler lo.nely Größe 4		116 578 00 000	01
Skulpturenlinse für Strahler lo.nely Größe 4	Ø: 146,5	116 571 00 000	02
soft.shape Linse für Strahler lo.nely Größe 4	Ø: 146,5	116 570 00 000	03
soft.spot Linse für Strahler lo.nely Größe 4	Ø: 146,5	116 574 00 000	03
Prismatikglas für Strahler lo.nely Größe 4	Ø: 146,5	116 573 00 000	04
wide flood Strukturglas für Strahler lo.nely Größe 4	Ø: 146,5	116 572 00 000	02

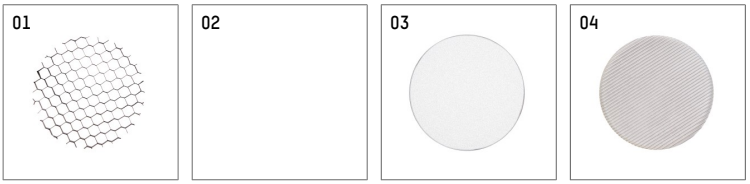

Die Fotos können farblich und technisch von der Leuchtenspezifikation abweichen.
Irrtum und technische Änderungen ohne vorherige Ankündigung vorbehalten.

11654113 910-PA

Zubehör

Kombinationsmöglichkeiten für optionales Zubehör

Artikelnummer	116 570 00 000	116 571 00 000	116 572 00 000	116 573 00 000	116 574 00 000	116 578 00 000
116 564 00 721						
116 560 00 910	X	X	X	X	X	X
116 561 00 910						
116 562 00 910						
116 563 00 910						

Die Fotos können farblich und technisch von der Leuchtenspezifikation abweichen.
Irrtum und technische Änderungen ohne vorherige Ankündigung vorbehalten.