116 554 02 906 D | silber

lo.nely 4
Strahler
LED | 69 W 2700 K

LED

DALI | IP20 | CE | 5Y

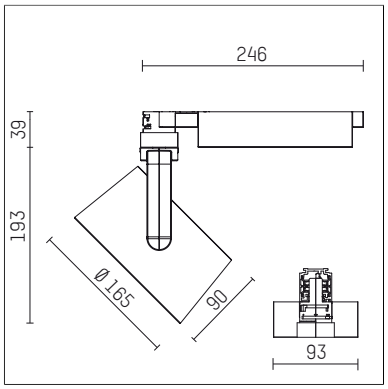

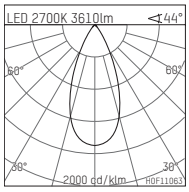

LED 2700K 3610lm ∢44°

h [m]	C0 Ø [m]	Em [lx]
1.0	0.81	4164
2.0	1.62	1041
3.0	2.44	463
4.0	3.25	260
5.0	4.06	167

H0F11063

- Strahler lo.nely 4
- mit 3-Phasen-DALI-Adapter
- für Hoffmeister control.x Stromschienen
- Phasenwahl bei eingesetztem Adapter möglich
- passives Thermomanagement
- mit LED 4500 lm
- Farbtemperatur: 2700 K
- Farbwiedergabeindex: CRI >90
- L90 / B10 (50.000h)
- SDCM < 3
- Leuchtenlichtstrom: 3610 lm
- Systemleistung: 69 W
- Lichtausbeute: 52,3 lm/W
- flood
- Ausstrahlungswinkel: 45 °
- im Adapter integriertes LED-Betriebsgerät, elektronisch (DALI), 220-240 V, 0/50/60 Hz
- dimmbar
- Dimmbereich: 100-5 %
- Gehäuse aus Aluminium-Druckguss
- Adapter aus Thermoplast, glasfaserverstärkt
- Microprismenfilter mit sehr hohem Lichttransmissionsgrad
- *UNDEFINED TEXT*
- *UNDEFINED TEXT*
- Länge: 246 mm, Breite: 93 mm, Höhe: 232 mm
- 360° drehbar, 95° schwenkbar, fixierbar
- Gewicht: 2,15 kg
- Schutzart: IP20
- Schutzklasse I
- 5 Jahre Hoffmeister Garantie
- Made in Germany
- maximale Umgebungstemperatur: 35 ° C
- Prüfzeichen: gefertigt nach DIN VDE 0711 / EN 60598, CE
- Farbe: silber
- 116 554 02 906 D

- Übersicht des Zubehörs auf der/ den Folgeseite/ n

Die Fotos können farblich und technisch von der Leuchtenspezifikation abweichen.
Irrtum und technische Änderungen ohne vorherige Ankündigung vorbehalten.

116 554 02 906 D
Zubehör

Optionales Zubehör

Typ	Abmessungen in mm	Artikelnummer	Abb.-Nr.
Blendklappen, 8-Flügeltor mit Aufnahmering 11656000721 (schwarz) für Strahler lo.nely Größe 4		116 564 00 721	01
Aufnahmering geeignet zur Aufnahme von Zubehör für Strahler lo.nely Größe 4		116 560 00 906	02
Vorsatzblende geeignet zur Aufnahme von Zubehör für Strahler lo.nely Größe 4		116 561 00 906	03
Vorsatzblende mit Kreuzraster geeignet zur Aufnahme von Zubehör für Strahler lo.nely Größe 4		116 562 00 906	04
Schute geeignet zur Aufnahme von Zubehör für Strahler lo.nely Größe 4		116 563 00 906	05

01

02

03

04

05

Ergänzungen für optionales Zubehör

Typ	Abmessungen in mm	Artikelnummer	Abb.-Nr.
Wabenraster für Strahler lo.nely Größe 4		116 578 00 000	01
Skulpturenlinse für Strahler lo.nely Größe 4	Ø: 146,5	116 571 00 000	02
soft.shape Linse für Strahler lo.nely Größe 4	Ø: 146,5	116 570 00 000	03
soft.spot Linse für Strahler lo.nely Größe 4	Ø: 146,5	116 574 00 000	03
Prismatikglas für Strahler lo.nely Größe 4	Ø: 146,5	116 573 00 000	04
wide flood Strukturglas für Strahler lo.nely Größe 4	Ø: 146,5	116 572 00 000	02

01
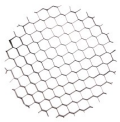
02
03

04

Die Fotos können farblich und technisch von der Leuchtenspezifikation abweichen.
Irrtum und technische Änderungen ohne vorherige Ankündigung vorbehalten.

116 554 02 906 D
Zubehör

Kombinationsmöglichkeiten für optionales Zubehör

Artikelnummer	116 570 00 000	116 571 00 000	116 572 00 000	116 573 00 000	116 574 00 000	116 578 00 000
116 564 00 721						
116 560 00 906	X	X	X	X	X	X
116 561 00 906						
116 562 00 906						
116 563 00 906						

Die Fotos können farblich und technisch von der Leuchtenspezifikation abweichen.
Irrtum und technische Änderungen ohne vorherige Ankündigung vorbehalten.