117 025 03 910 | weiß

led.modular | IP65
Linearleuchte
LED | 15 W 3000 K

LED

EVG | IP65 | IK07 | CE | 5Y

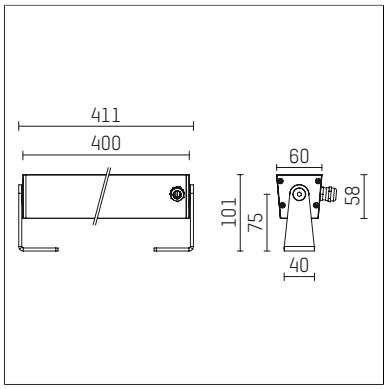

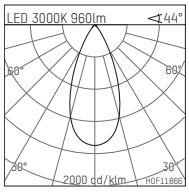

LED 3000K 960lm ∢44°

h [m]	C0 Ø[m]	Em [lx]
1.0	0.81	1107
2.0	1.62	277
3.0	2.44	123
4.0	3.25	69
5.0	4.06	44

H0F11866

- Linearleuchte led.modular IP65
- schwenkbar
- mit Montagebügel
- zur Wand- oder Bodenmontage
- zur optimalen Ausleuchtung vertikaler Fassadenflächen
- mit LED 1200 lm
- Farbtemperatur: 3000 K
- Farbwiedergabeindex: CRI 90
- L80 / B10 (50.000h)
- SDCM < 3
- Leuchtenlichtstrom: 960 lm
- Systemleistung: 15 W
- Lichtausbeute: 64,0 lm/W
- symmetrische Lichtverteilung, flood
- Ausstrahlungswinkel: 45 °
- eingebautes LED-Betriebsgerät, elektronisch, 220-240 V, 50/60 Hz
- Netzanschluss: Anschlussleitung, H05RN-F 3x1 mm², Länge: 2000 mm
- Gehäuse aus stranggepresstem Aluminium
- Sicherheitsglas, klar
- Befestigungsbügel aus Edelstahl
- *UNDEFINED TEXT*
- Länge: 411 mm, Breite: 60 mm, Höhe: 100 mm
- Gewicht: 2,4 kg
- Schutzart: IP65
- Schutzklasse I
- 5 Jahre Hoffmeister Garantie
- Made in Germany
- maximale Umgebungstemperatur: 40 ° C
- Schlagfestigkeitsklasse: IK07
- Prüfzeichen: gefertigt nach DIN VDE 0711 / EN 60598, CE
- Farbe: weiß
- 117 025 03 910

Die Fotos können farblich und technisch von der Leuchtenspezifikation abweichen.
Irrtum und technische Änderungen ohne vorherige Ankündigung vorbehalten.