## 117 045 03 910 | weiß

led.modular | IP65
Linearleuchte
LED | 57 W  3000 K

LED

IP65 | IK07 | CE | 5Y

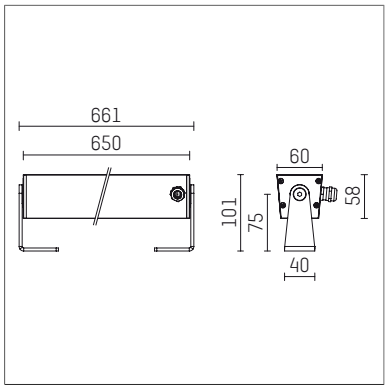


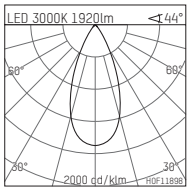


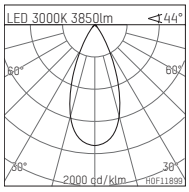


LED 3000K 1920lm 44°

| h [m] | C0 Ø [m] | Em [lx] |
|---|---|---|
| 1.0 | 0.81 | 2213 |
| 2.0 | 1.62 | 553 |
| 3.0 | 2.44 | 246 |
| 4.0 | 3.25 | 138 |
| 5.0 | 4.06 | 89 |

H0F11898

LED 3000K 3850lm 44°

| h [m] | C0 Ø [m] | Em [lx] |
|---|---|---|
| 1.0 | 0.81 | 4438 |
| 2.0 | 1.62 | 1110 |
| 3.0 | 2.44 | 493 |
| 4.0 | 3.25 | 277 |
| 5.0 | 4.06 | 178 |

H0F11899

- Linearleuchte led.modular IP65
- schwenkbar
- mit Montagebügel
- zur Wand- oder Bodenmontage
- zur optimalen Ausleuchtung vertikaler Fassadenflächen
- mit LED 4800 lm
- Farbtemperatur: 3000 K
- Farbwiedergabeindex: CRI >90
- L80 / B10 (50.000h)
- SDCM < 2
- Leuchtenlichtstrom: 3850 lm
- Systemleistung: 57 W
- Lichtausbeute: 67,5 lm/W
- symmetrische Lichtverteilung, flood
- Ausstrahlungswinkel: 45 °
- für externes Betriebsgerät
- LED-Platine temperaturüberwacht (NTC)Optional: Reduzierung der Systemleistung auf 27W mit 2650lm möglich
- Anschluss sekundärseitig:
- Anschlussleitung, Länge: 2000 mm
- Gehäuse aus stranggepresstem Aluminium
- Sicherheitsglas, klar
- Befestigungsbügel aus Edelstahl
- *UNDEFINED TEXT*
- Länge: 661 mm, Breite: 60 mm, Höhe: 100 mm
- Gewicht: 2,85 kg
- Schutzart: IP65
- Schutzklasse I
- 5 Jahre Hoffmeister Garantie
- Made in Germany
- maximale Umgebungstemperatur: 50 ° C
- Schlagfestigkeitsklasse: IK07
- Prüfzeichen: gefertigt nach DIN VDE 0711 / EN 60598, CE
- Farbe: weiß
- 117 045 03 910

- Übersicht des Zubehörs auf der/ den Folgeseite/ n

Die Fotos können farblich und technisch von der Leuchtenspezifikation abweichen.
Irrtum und technische Änderungen ohne vorherige Ankündigung vorbehalten.

117 045 03 910
# Zubehör

**Erforderliches Zubehör**

| Typ | Abmessungen in mm | Artikelnummer | Abb.-Nr. |
|---|---|---|---|
| LED-Betriebsgerät, 40W, 350mA, DALI<br>in hoher Schutzart IP65<br>für den Außeneinsatz geeignet | LxBxH: 220 x 120 x 80 | 117 092 00 721 D | 01 |
| LED-Betriebsgerät, 70W, 700mA, DALI<br>in hoher Schutzart IP65<br>für den Außeneinsatz geeignet | LxBxH: 220 x 120 x 80 | 117 093 00 721 D | 01 |
| LED-Betriebsgerät, 40W, 350mA<br>in hoher Schutzart IP65<br>für den Außeneinsatz geeignet | LxBxH: 220 x 120 x 80 | 117 092 00 721 | 01 |
| LED-Betriebsgerät, 70W, 700mA<br>in hoher Schutzart IP65<br>für den Außeneinsatz geeignet | LxBxH: 220 x 120 x 80 | 117 093 00 721 | 01 |

01

Die Fotos können farblich und technisch von der Leuchtenspezifikation abweichen.
Irrtum und technische Änderungen ohne vorherige Ankündigung vorbehalten.