117 046 03 726 | anthrazit

led.modular | IP65
Linearleuchte
LED | 57 W 3000 K

LED

IP65 | IK07 | CE | 5Y

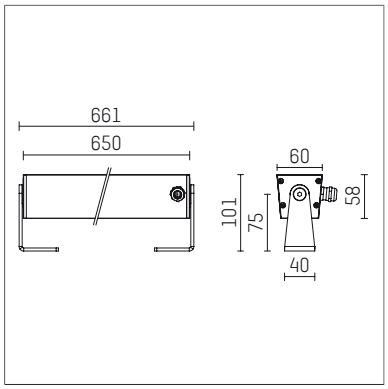

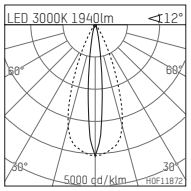

LED 3000K 1940lm <12°

h [m]	C0 Ø[m]	C90 Ø[m]	Em [lx]
1.0	0.21	0.76	5217
2.0	0.43	1.51	1304
3.0	0.64	2.27	580
4.0	0.86	3.02	326
5.0	1.07	3.78	209

H0F11872

LED 3000K 3880lm <12°

h [m]	C0 Ø[m]	C90 Ø[m]	Em [lx]
1.0	0.21	0.76	10434
2.0	0.43	1.51	2609
3.0	0.64	2.27	1159
4.0	0.86	3.02	652
5.0	1.07	3.78	417

H0F11873

- Linearleuchte led.modular IP65
- schwenkbar
- mit Montagebügel
- zur Wand- oder Bodenmontage
- zur optimalen Ausleuchtung vertikaler Fassadenflächen
- mit LED 4800 lm
- Farbtemperatur: 3000 K
- Farbwiedergabeindex: CRI >90
- L80 / B10 (50.000h)
- SDCM < 2
- Leuchtenlichtstrom: 3880 lm
- Systemleistung: 57 W
- Lichtausbeute: 68,1 lm/W
- oval flood
- für externes Betriebsgerät
- LED-Platine temperaturüberwacht (NTC)Optional: Reduzierung der Systemleistung auf 27W mit 2650lm möglich
- Anschluss sekundärseitig:
- Anschlussleitung, Länge: 2000 mm
- Gehäuse aus stranggepresstem Aluminium
- Sicherheitsglas, klar
- Befestigungsbügel aus Edelstahl
- *UNDEFINED TEXT*
- Länge: 661 mm, Breite: 60 mm, Höhe: 100 mm
- Gewicht: 2,85 kg
- Schutzart: IP65
- Schutzklasse I
- 5 Jahre Hoffmeister Garantie
- Made in Germany
- maximale Umgebungstemperatur: 50 ° C
- Schlagfestigkeitsklasse: IK07
- Prüfzeichen: gefertigt nach DIN VDE 0711 / EN 60598, CE
- Farbe: anthrazit
- 117 046 03 726

- Übersicht des Zubehörs auf der/ den Folgeseite/ n

Die Fotos können farblich und technisch von der Leuchtenspezifikation abweichen.
Irrtum und technische Änderungen ohne vorherige Ankündigung vorbehalten.

117 046 03 726
Zubehör

Erforderliches Zubehör

Typ	Abmessungen in mm	Artikelnummer	Abb.-Nr.
LED-Betriebsgerät, 40W, 350mA, DALI in hoher Schutzart IP65 für den Außeneinsatz geeignet	LxBxH: 220 x 120 x 80	117 092 00 721 D	01
LED-Betriebsgerät, 70W, 700mA, DALI in hoher Schutzart IP65 für den Außeneinsatz geeignet	LxBxH: 220 x 120 x 80	117 093 00 721 D	01
LED-Betriebsgerät, 40W, 350mA in hoher Schutzart IP65 für den Außeneinsatz geeignet	LxBxH: 220 x 120 x 80	117 092 00 721	01
LED-Betriebsgerät, 70W, 700mA in hoher Schutzart IP65 für den Außeneinsatz geeignet	LxBxH: 220 x 120 x 80	117 093 00 721	01

01

Die Fotos können farblich und technisch von der Leuchtenspezifikation abweichen.
Irrtum und technische Änderungen ohne vorherige Ankündigung vorbehalten.