117 056 03 726 | anthrazit

led.modular | IP65
Linearleuchte
LED | 83 W 3000 K

LED

IP65 | IK07 | CE | 5Y

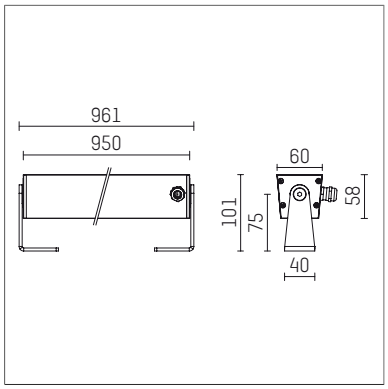

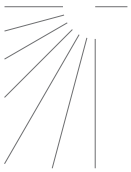

LED 3000K 3360lm			⊲12°
h [m]	C0 Ø[m]	C90 Ø[m]	Em [lx]
1.0	0.21	0.76	9036
2.0	0.43	1.51	2259
3.0	0.64	2.27	1004
4.0	0.86	3.02	565
5.0	1.07	3.78	361

H0F11876

LED 3000K 5830lm			⊲12°
h [m]	C0 Ø[m]	C90 Ø[m]	Em [lx]
1.0	0.21	0.76	15678
2.0	0.43	1.51	3920
3.0	0.64	2.27	1742
4.0	0.86	3.02	980
5.0	1.07	3.78	627

H0F13477

- Linearleuchte led.modular IP65
- schwenkbar
- mit Montagebügel
- zur Wand- oder Bodenmontage
- zur optimalen Ausleuchtung vertikaler Fassadenflächen
- mit LED 6300 lm
- Farbtemperatur: 3000 K
- Farbwiedergabeindex: CRI >90
- L80 / B10 (50.000h)
- SDCM < 2
- Leuchtenlichtstrom: 5830 lm
- Systemleistung: 83 W
- Lichtausbeute: 70,2 lm/W
- oval flood
- für externes Betriebsgerät
- LED-Platine temperaturüberwacht (NTC)Optional: Reduzierung der Systemleistung auf 40W mit 4150lm möglich
- Anschluss sekundärseitig:
- Anschlussleitung, Länge: 2000 mm
- Gehäuse aus stranggepresstem Aluminium
- Sicherheitsglas, klar
- Befestigungsbügel aus Edelstahl
- *UNDEFINED TEXT*
- Länge: 961 mm, Breite: 60 mm, Höhe: 100 mm
- Gewicht: 3,95 kg
- Schutzart: IP65
- Schutzklasse I
- 5 Jahre Hoffmeister Garantie
- Made in Germany
- maximale Umgebungstemperatur: 50 ° C
- Schlagfestigkeitsklasse: IK07
- Prüfzeichen: gefertigt nach DIN VDE 0711 / EN 60598, CE
- Farbe: anthrazit
- 117 056 03 726

- Übersicht des Zubehörs auf der/ den Folgeseite/ n

Die Fotos können farblich und technisch von der Leuchtenspezifikation abweichen.
Irrtum und technische Änderungen ohne vorherige Ankündigung vorbehalten.

117 056 03 726
Zubehör

Erforderliches Zubehör

Typ	Abmessungen in mm	Artikelnummer	Abb.-Nr.
LED-Betriebsgerät, 40W, 350mA, DALI in hoher Schutzart IP65 für den Außeneinsatz geeignet	LxBxH: 220 x 120 x 80	117 092 00 721 D	01
LED-Betriebsgerät, 40W, 350mA in hoher Schutzart IP65 für den Außeneinsatz geeignet	LxBxH: 220 x 120 x 80	117 092 00 721	01
LED-Betriebsgerät, 90W, 700mA in hoher Schutzart IP65 für den Außeneinsatz geeignet	LxBxH: 220 x 120 x 80	117 095 00 721 D	01
LED-Betriebsgerät, 90W, 700mA in hoher Schutzart IP65 für den Außeneinsatz geeignet	LxBxH: 220 x 120 x 80	117 095 00 721	01

01

Die Fotos können farblich und technisch von der Leuchtenspezifikation abweichen.
Irrtum und technische Änderungen ohne vorherige Ankündigung vorbehalten.