123 121 04 721 D | schwarz

li.co
Strahler
LED | 21 W 4000 K

LED

DALI | IP20 | CE | 5Y

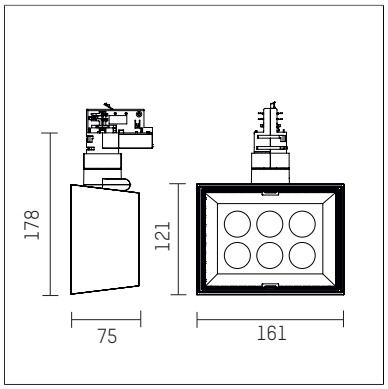

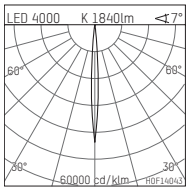

LED 4000 K 1840lm 7°

h [m]	C0 Ø [m]	Em [lx]
1.0	0.12	63135
2.0	0.23	15784
3.0	0.35	7015
4.0	0.46	3946
5.0	0.58	2525

H0F14043

- Strahler li.co
- mit 3-Phasen-DALI-Adapter
- für Hoffmeister control.x Stromschienen
- Phasenwahl bei eingesetztem Adapter möglich
- passives Thermomanagement
- mit LED 2150 lm
- Farbtemperatur: 4000 K
- Farbwiedergabeindex: CRI >80
- L90 / B10 (50.000h)
- SDCM < 2
- Leuchtenlichtstrom: 1840 lm
- Systemleistung: 21 W
- Lichtausbeute: 87,6 lm/W
- rotationssymmetrische Lichtverteilung, narrow spot
- Ausstrahlungswinkel: 7 °
- eingebautes LED-Betriebsgerät, elektronisch (DALI), 220-240 V, 0/50/60 Hz
- LED-Platine temperaturüberwacht (NTC)
- Amplitudendimmung
- Dimmbereich: 100-1 %
- Gehäuse aus Aluminium-Druckguss
- Adapter aus Thermoplast, glasfaserverstärkt
- *UNDEFINED TEXT*
- Länge: 75 mm, Breite: 161 mm, Höhe: 178 mm
- 360° drehbar, 90° schwenkbar
- Gewicht: 1,18 kg
- Schutzart: IP20
- Schutzklasse I
- 5 Jahre Hoffmeister Garantie
- Made in Germany
- maximale Umgebungstemperatur: 35 ° C
- Prüfzeichen: gefertigt nach DIN VDE 0711 / EN 60598, CE
- Farbe: schwarz
- 123 121 04 721 D

- Übersicht des Zubehörs auf der/ den Folgeseite/ n

Die Fotos können farblich und technisch von der Leuchtenspezifikation abweichen.
Irrtum und technische Änderungen ohne vorherige Ankündigung vorbehalten.

123 121 04 721 D
Zubehör

Optionales Zubehör

Typ	Abmessungen in mm	Artikelnummer	Abb.-Nr.
Filterhalter geeignet zur Aufnahme von Folien für Strahler li.co		123 130 00 721	01
Aufnahmerahmen geeignet zur Aufnahme von Zubehör für Strahler li.co	H: 27	123 110 00 721	02
Punktauslass, DALI Ausführung für Deckenaufbaumontage für Hoffmeister Strahler mit DALI Adapter	ØxH: 101 x 31	110 035 00 721 D	03
Punktauslass, DALI Ausführung für Deckeneinbaumontage für Hoffmeister Strahler mit DALI Adapter	Ø: 130	110 036 00 721 D	04
Aufnahmerahmen, mit Zellraster 6-fach für Strahler li.co		123 141 00 721	01
Schute für Strahler li.co		123 140 00 721	05

01

02

03

04

05

Ergänzungen für optionales Zubehör

Typ	Abmessungen in mm	Artikelnummer	Abb.-Nr.
Diffusorfolie, flood für Strahler li.co		123 133 00 000	01
Diffusorfolie, medium für Strahler li.co		123 132 00 000	01
Diffusorfolie, oval flood horizontal für Strahler li.co		123 134 00 000	01
Diffusorfolie, oval flood vertikal für Strahler li.co		123 135 00 000	01
Diffusorfolie, soft für Strahler li.co		123 131 00 000	01
soft.spot Linse für Strahler li.co		123 115 00 000	02
soft.shape Linse für Strahler li.co		123 112 00 000	02
wide-flood Prismatik für Strahler li.co		123 113 00 000	02
Prismatik horizontal für Strahler li.co		123 111 00 000	02
Prismatik vertikal für Strahler li.co		123 117 00 000	01
Wabenraster für Strahler li.co		123 116 00 721	03

Die Fotos können farblich und technisch von der Leuchtenspezifikation abweichen.
Irrtum und technische Änderungen ohne vorherige Ankündigung vorbehalten.

123 121 04 721 D
Zubehör

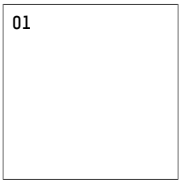

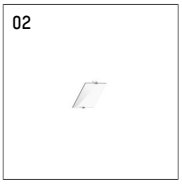

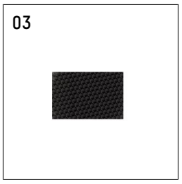

Kombinationsmöglichkeiten für optionales Zubehör

Artikelnummer	123 111 00 000	123 112 00 000	123 113 00 000	123 115 00 000	123 116 00 721	123 117 00 000	123 131 00 000	123 132 00 000	123 133 00 000	123 134 00 000	123 135 00 000
123 130 00 721							X	X	X	X	X
123 110 00 721	X	X	X	X	X	X					
110 035 00 721 D											
110 036 00 721 D											
123 141 00 721											
123 140 00 721											

Die Fotos können farblich und technisch von der Leuchtenspezifikation abweichen.
Irrtum und technische Änderungen ohne vorherige Ankündigung vorbehalten.