SILL

14S1030NWCE916 | silber

14S
Scheinwerfer
LED | 30 W 4000 K

LED

DMX | IP65 | III | IK08 | CE | 5Y

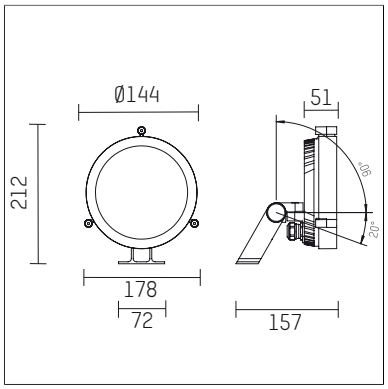

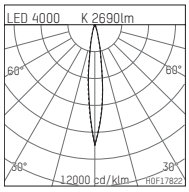

LED 4000 K 2690lm

η_{LOR}	=	100%
UGR	=	10.6
75°	<	1000 cd/m²

E[lx]	100lx	500lx
a[m²] 100	n=5	n=22

H0F17822

- Scheinwerfer 14S
- zur Wand-, Boden- und Deckenmontage
- Netzteil und Bügel sind separat zu bestellen
- mit LED 4390 lm
- Farbtemperatur: 4000 K
- Farbwiedergabeindex: CRI >80
- L80 / B10 (50.000h)
- SDCM < 3
- Leuchtenlichtstrom: 2690 lm
- Systemleistung: 30 W
- Lichtausbeute: 89,7 lm/W
- spot
- Ausstrahlungswinkel: 15 °
- für externes Netzteil, integrierte Steuerung (DMX)
- 24V DC
- Steuerung ON/OFF, DMX
- Anschluss sekundärseitig:
- mit zwei Anschlussleitungen 500mm für DMX und eine Anschlussleitung 500mm für 48V DC (Typ: inklusive Wieland RST16-Steckverbindersystem)
- Gehäuse aus Aluminium-Druckguss
- Sicherheitsglas, klar
- Länge: 157 mm, Breite: 178 mm, Höhe: 212 mm
- Windangriffsfläche: 0,03 m²
- Gewicht: 1,66 kg
- Schutzart: IP65
- Schutzklasse III
- 5 Jahre Hoffmeister Garantie
- Entworfen und hergestellt in Deutschland
- Schlagfestigkeitsklasse: IK08
- Prüfzeichen: gefertigt nach DIN VDE 0711 / EN 60598, CE
- Farbe: silber (RAL9006)
- 14S1030NWCE916

- Übersicht des Zubehörs auf der/ den Folgeseite/ n

Die Fotos können farblich und technisch von der Leuchtenspezifikation abweichen.
Irrtum und technische Änderungen ohne vorherige Ankündigung vorbehalten.

14S1030NWCE916
Zubehör

Erforderliches Zubehör

Typ	Abmessungen in mm	Artikelnummer	Abb.-Nr.
LED Betriebsgerät IP67, 24V / 40W für 14S Scheinwerfer für den Außeneinsatz geeignet	LxBxH: 171 x 62 x 37	814S03000	01
Schwenkbügel für Scheinwerfer 14S		814S0010H916	02
Standardbügel für Scheinwerfer 14S		814S00100916	03

01

02

03

Optionales Zubehör

Typ	Abmessungen in mm	Artikelnummer	Abb.-Nr.
Außenblende 45° Länge 165mm für Scheinwerfer 02S und 14S		814S04000916	01
Vorsatzblende Länge 71mm für Scheinwerfer 02S und 14S		814S05000916	02

01

02

Die Fotos können farblich und technisch von der Leuchtenspezifikation abweichen.
Irrtum und technische Änderungen ohne vorherige Ankündigung vorbehalten.